SPANNVERSCHLÜSSE

Spannhebelverschlüsse

Seiten 280-299

Die verschiedenen Arten der Spannverschlüsse haben die Aufgabe, planparallele Platten dicht gegeneinander zu ziehen. Dabei erleichtert die Hebelwirkung der Griffplatten oder -hebel die Übertragung hoher Zugkräfte, und die Montage auf der Frontseite spart Platz im Innenraum und vereinfacht dessen Dichtung.

- Ästhetisches Design für die bessere Präsentation Ihrer Produkte
- Zweckbestimmtes Design für wirtschaftliche Lösungen mit hoher Festigkeit
- Geschweifte Spannbügel oder -haken federn Stoßbelastungen ab

V7

V2

97

TL

A1

91

"Rotary" Spannverschlüsse

Seiten 300-305

Eingeführt als "Link-Lock" Spannverschlüsse, zeichnet sich diese Konstruktion durch hohe Kraftübertragung bei sehr niedrigen Bauhöhen aus. Die Drehbewegung des Flügelgriffes wird von einem Exzenterbolzen auf den Haken übertragen. In der Schließstellung befindet sich dieser Bolzen hinter dem Totpunkt, so dass diese Verschlüsse sich nicht unbeabsichtigt öffnen können.

- Einfache "Lift & Turn" Betätigung
- Schließen mit beständigem Zug gegen Dichtungen
- Viele Betätigungsarten - auch abschließbare Ausführungen

K2

K3

K4

K5

Montage- Roto Lock Verriegelungen

Seiten 306-310

Diese Stumpfstoßverriegelungen bleiben in allen Montagevarianten von außen unsichtbar. Mit stetig zunehmendem Zug lassen sich Platten luft- und wasserdicht zusammenziehen. Eine kleine Öffnung für den Sechskantschlüssel ist der einzige Zugang. Bevorzugte Einsatzbereiche sind der Klimaanlagen- und Messebau.

- Sehr hohe Zugkräfte
- Geeignet für luft- und wasserdichte Schließungen
- Viele Montageoptionen

R2

R5

Spannbandverschlüsse

Seiten 311-317

Mit dem Einsatz hochwertiger Elastomere haben Spannbandverschlüsse nichts von ihrer Aktualität verloren. Einlagen gewährleisten die gewünschte Formstabilität und ein integrierter Führungszapfen drückt auf die zu schließende Platte. Das unterstützt die Vibrationssicherheit dieser Verschlüsse.

- UV- und korrosionsbeständig - geeignet für den Innen - und Außeneinsatz
- Spannhebelmechaniken zur leichteren Handhabung

37

F7

37

C7

Spannverschlüsse

Produktklassenübersicht

Übersicht zum schnellen Finden des richtigen Verschlusses

Zylinderschloss

Vorhänge-schloss

Edelstahl

Vibrationssicher

			WERKSTOFF			INSTALLATION	
		Produkt-klasse	Edelstahl	Zinkdruck-guss und Stahl	Kunst-stoffe / Gummi	Sichtbare Montage	Verdeckte Montage
"OBERZUG" SEITEN 280-295		V7	✔	✔			✔
		97	✔	✔		✔	✔
		V2, V4	✔	✔		✔	
		TL	✔	✔		✔	✔
		A1	✔	✔		✔	✔
		07			✔		✔
"UNTER-ZUG" SEITEN 296-299		91	✔	✔		✔	✔
"ROTARY" LINK-LOCK SEITEN 300-305		K2	✔	✔		✔	
		K3, K4, K5	✔	✔		✔	
VERDECKT SEITEN 306-310		R2		✔			✔
		R5		✔			✔
SPANNBAND SEITEN 311-317		C7			✔		✔
		37 Hebel			✔	✔	
		F7			✔	✔	✔
		37 Griff			✔	✔	

Weitere Optionen erhältlich. Ausführliche Daten, Montageanleitungen und Produktnummern unter

INFO CLIC *www.southco.com*

Alle Maße in Millimeter, falls nicht anders angegeben

southco® CONNECT · CREATE · INNOVATE

EIGENSCHAFTEN					SICHERUNGSOPTIONEN			
Planparallel	Nicht planparallel	Fester Haltebereich	Einstellbarer Haltebereich	Vibrations-sicher	Zylinder-schloss	Werkzeug-betätigt	Vorhäng-eschloss	Sicherungs-feder
✔		✔		✔	✔			
✔		✔		✔			✔	✔
✔		✔		✔			✔	
✔		✔		✔			✔	✔
✔			✔	✔			✔	
✔		✔		✔				✔
✔	✔		✔	✔			✔	✔
✔	✔	✔		✔				
✔	✔	✔		✔	✔	✔	✔	
✔			✔	✔		✔		
✔		✔		✔		✔		
✔		✔		✔				
✔		✔		✔				
✔		✔		✔				
✔	✔	✔		✔				

V7 Spannverschlüsse

Spannbügelverschlüsse · Edelstahl

- **Kompaktes Design für große Schließkräfte**
- **Mit oder ohne Zylinderschloss**
- **Robuste manipulationssichere Konstruktion**

Werkstoff und Oberfläche

Edelstahl AISI/SAE 316, elektropoliert

Festigkeitsrichtwerte

Max. Betriebslast: 1200 N

Hinweise zur Installation

Montage mit 6 Senkkopfschrauben M3 (nicht im Lieferumfang)

Schlüssel

Schutzkappe Code S008 (1 Paar)
Produktnummer: M1-525-39-S008

Verschluss

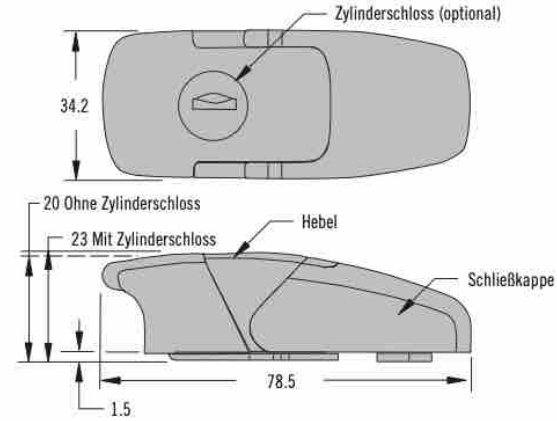

Schließwinkel

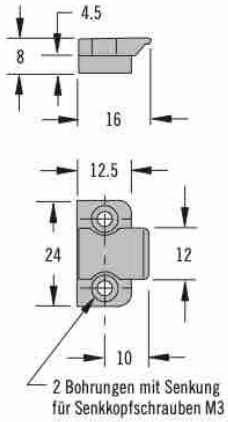

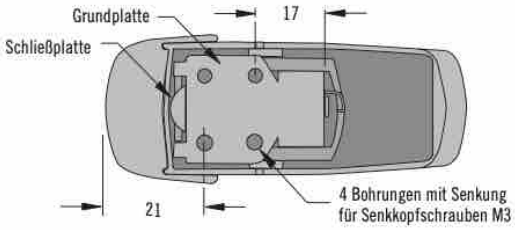

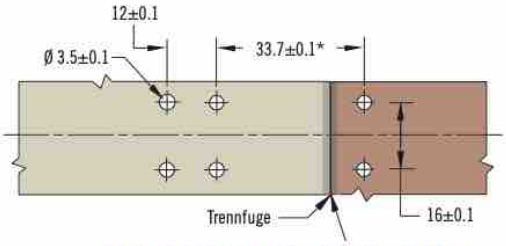

*account for any panel variations if a gasket is used

Produktnummer

Siehe Tabelle

Verschluss und Schließwinkel, kpl.

Ausführung	Produktnummer
Ohne Zylinderschloss	V7-20-101-24
Mit Zylinderschloss, einheitliche Codierung S008 (2 Schlüssel im Lieferumfang)	V7-20-111-24

Weitere Optionen erhältlich. Ausführliche Daten, Montageanleitungen und Produktnummern unter

INFO CLIC www.southco.com/V7

Alle Maße in Millimeter, falls nicht anders angegeben

southco CONNECT · CREATE · INNOVATE

V7 Spannverschlüsse

Spannbügelverschlüsse · Zindruckguß

Verschluss

"Groß"

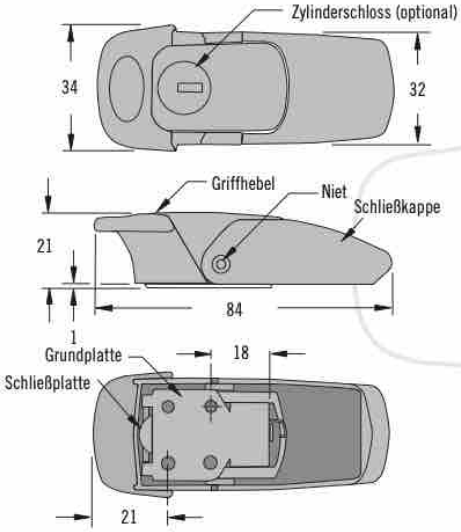

Schließwinkel

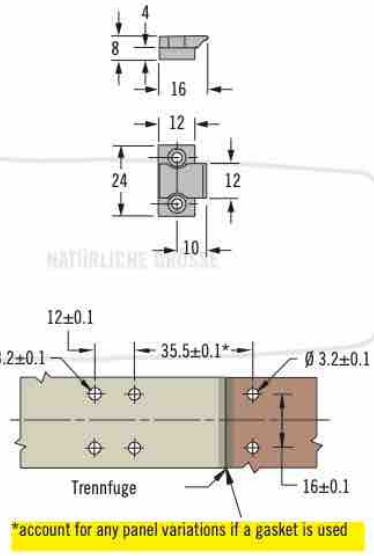

Verschluss

"Klein"

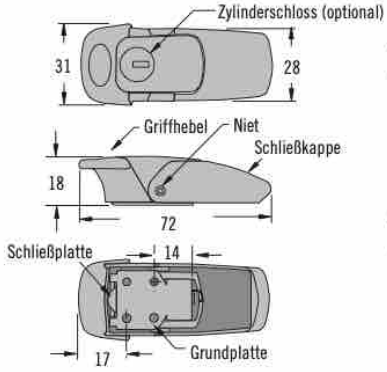

Schließwinkel

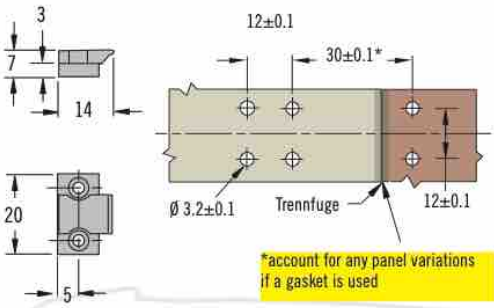

- **Kompaktes Design für große Schließkräfte**
- **Mit oder ohne Zylinderschloss**
- **Robuste manipulationssichere Konstruktion**

Werkstoff und Oberfläche

Zinkdruckguss, verchromt oder schwarz pulverbeschichtet und Edelstahl

Festigkeitsrichtwerte

Max. Betriebslast: 1200 N

Hinweise zur Installation

Montage mit 6 Senkkopfschrauben M3 (nicht im Lieferumfang)

Schlüssel

Schlüsselcodierung S010 (1 Paar)
Produktnummer: V7-KEYS

Beschreibung	Produktnummer		
	Glanz-verchromt	Seidenmatt-verchromt	Schwarze Pulverbeschichtung
Klein ohne Zylinderschloss	V7-10-105-10	V7-10-105-20	V7-10-105-50
Klein mit Zylinderschloss (2 Schlüssel im Lieferumfang)	V7-10-115-10	V7-10-115-20	V7-10-115-50
Groß ohne Zylinderschloss	V7-20-101-10	V7-20-101-20	V7-20-101-50
Groß mit Zylinderschloss (2 Schlüssel im Lieferumfang)	V7-20-111-10	V7-20-111-20	V7-20-111-50

Produktnummer

Siehe Tabelle

Verschluss mit Schließwinkel

Weitere Optionen erhältlich. Ausführliche Daten, Montageanleitungen und Produktnummern unter

INFO CLIC www.southco.com/V7

southco® CONNECT · CREATE · INNOVATE

Alle Maße in Millimeter, falls nicht anders angegeben

97 Spannverschlüsse

Spannbügelverschlüsse

- **Kompakter Verschluss**
- **Verschiedene Ausführungen der Schließe**

Werkstoff und Oberfläche
Stahl, verzinkt oder Edelstahl

Festigkeitsrichtwerte
Mittlere Spannkraft: 135 N

Hinweise zur Installation
Montage mit Schrauben M3 oder Nieten Ø 3 (nicht im Lieferumfang)

Für die Knopf-Schließe ist eine Senkkopfschraube M3 oder Niet erforderlich.

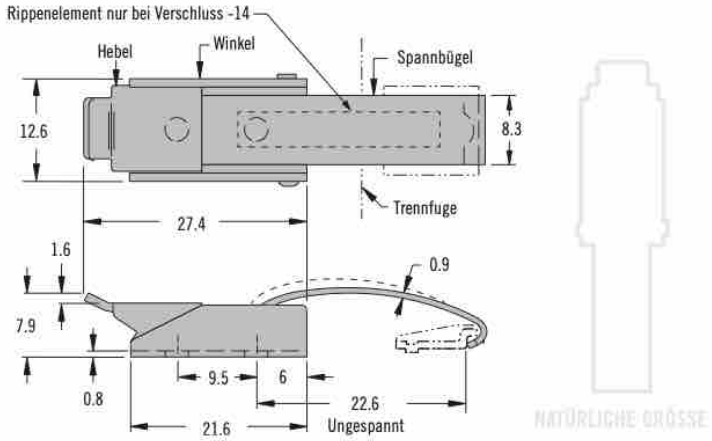

Schließen

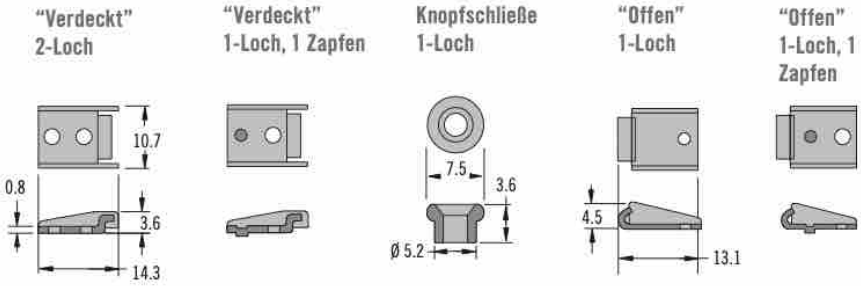

2-Loch Schließen **1-Loch Schließen** **Nur Verschluss**

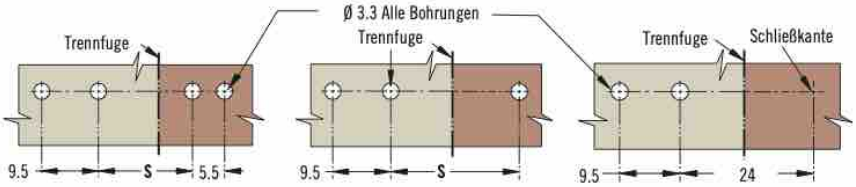

Produktnummer
Siehe Tabelle

Verschluss und Schließe separat bestellen

Werkstoff	Produktnummer					
	Nur Verschluss	Schließen				
		"Verdeckt" 2-Loch	"Verdeckt" 1-Loch, 1 Zapfen	Knopfschließe 1-Loch	"Offen" 1-Loch	"Offen" 1-Loch, 1 Zapfen
Stahl	97-30-160-11	97-37-103-11	97-37-101-11	97-37-105-11	97-37-104-11	97-37-102-11
Edelstahl	97-30-160-12	97-37-103-24	97-37-101-24	97-37-105-24	97-37-104-24	97-37-102-24
Abstand S		14.7	14.7	21.8	33	27.4

*Hohe Umweltleistung

Alle Maße in Millimeter, falls nicht anders angegeben

Weitere Optionen erhältlich. Ausführliche Daten, Montageanleitungen und Produktnummern unter

INFO CLIC

www.southco.com/97

southco
CONNECT · CREATE · INNOVATE

97 Spannverschlüsse
Spannbügelverschluss

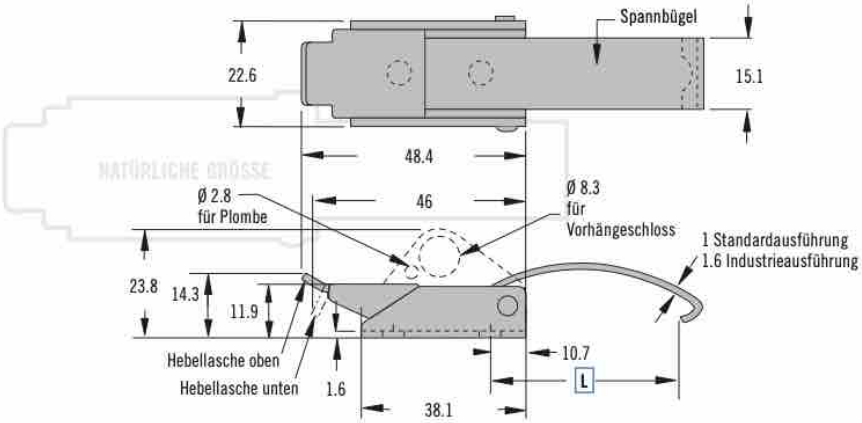

- **Kombination verschiedener Spannbügellängen und Schließen**
- **Ausführung mit Sicherheitsfeder erhältlich**

Werkstoff und Oberfläche
Stahl, verzinkt oder schwarz pulverbeschichtet, oder Edelstahl

Festigkeitsrichtwerte
Industrieausführung:
Mittlere Spannkraft: 670 N

Standard Ausführung:
Mittlere Spannkraft: 310 N

Hinweise zur Installation
Montage mit Schrauben M4 oder Nieten Ø 4 (nicht im Lieferumfang). Für die Knopf-Schließe Senkkopfschraube verwenden.

Zubehör
Die druckgefederte Sicherungsfeder sichert den Verschluss bei Vibrationen und Stoßbelastungen. Sie verhindert unbeabsichtigtes Öffnen.
Produktnummer
Stahl: 97-58-101-11
Produktnummer Edelstahl:
97-58-101-25

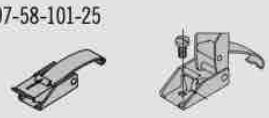

Schließen

"Verdeckt" 2-Loch

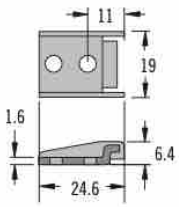

Knopfschließe 1-Loch

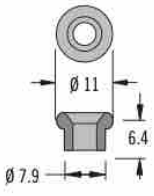

"Offen" 1-Loch

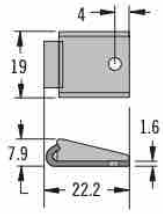

"Offen" 1-Loch, 1 Zapfen

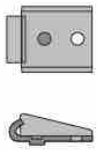

2-Loch Schließen

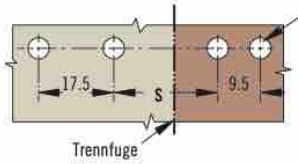

1-Loch Schließen

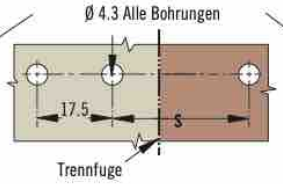

Nur Verschluss

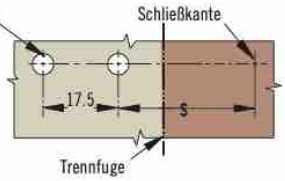

S Ausführung
1 Hebellasche oben
2 Hebellasche unten
3 Für Vorhängeschloss (Hebellasche oben)

L Länge/Stärke des Spannbügels
1 Kurz (Standard)
2 Mittel (Standard)
3 Lang (Standard)
5 Kurz (Industrie)
6 Mittel (Industrie)
7 Lang (Industrie)

97 - 50 - S L 0 - 1 M

Produktnummer für Ausführung "Nur Verschluss"
(Ohne Schließwinkel)

M Werkstoff
1 Stahl, verzinkt
2 Edelstahl (nur Standardausführung)
5 Stahl, schwarz pulverbeschichtet

Bestimmen der Produktnummer
Verschluss und Schließe separat bestellen

Verschluss – siehe Formel

Schließe – siehe Tabelle

Schließwinkel	Produktnummer		Abstand S		
	Stahl	Edelstahl	Spannbügel Kurz L = 29.4	Spannbügel Mittel L = 42.1	Spannbügel Lang L = 54.8
"Verdeckt" 2-Loch	97-57-103-11	97-57-103-24	15.9	28.6	41.3
Knopfschließe 1-Loch	97-57-105-11	97-57-105-24	29.4	42.1	54.8
"Offen" 1-Loch	97-57-104-11	97-57-104-24	47.6	60.3	73.0
"Offen" 1-Loch, 1 Zapfen	97-57-102-11	97-57-102-24	38.1	50.8	63.5
Nur Verschluss			31.8	44.5	57.1

southco® CONNECT · CREATE · INNOVATE

Alle Maße in Millimeter, falls nicht anders angegeben

INFO CLIC www.southco.com/97

97 Spannverschlüsse

Spannbügelverschlüsse

- **Auswahl an Schließen**

Werkstoff und Oberfläche
Stahl, verzinkt oder schwarz pulverbeschichtet

Festigkeitsrichtwerte
Mittlere Spannkraft: 290 N

Hinweise zur Installation
Montage mit Schrauben M5 oder Nieten Ø 5 (nicht im Lieferumfang)

Für die Knopf-Schließe Senkkopfschraube M5 verwenden

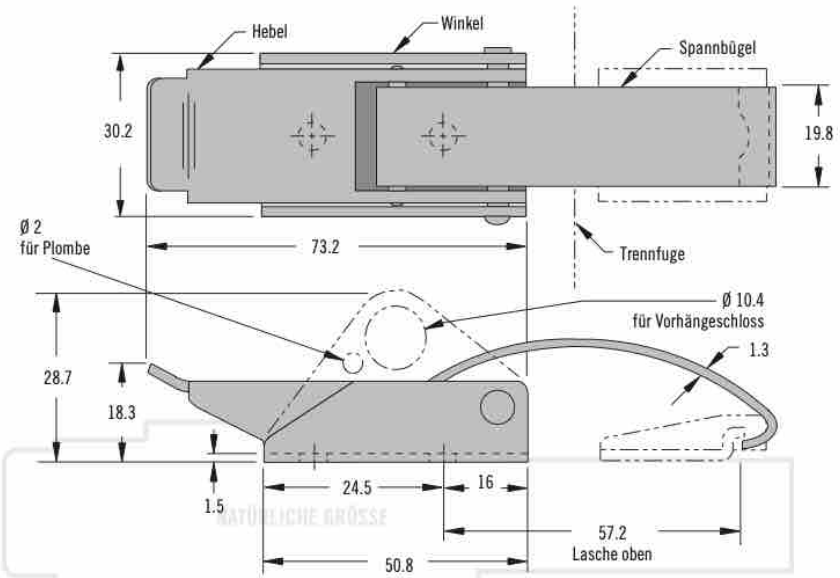

Schließen

"Verdeckt" 2-Loch

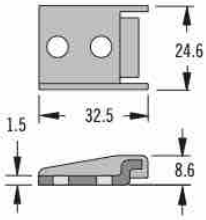

Knopfschließe 1-Loch

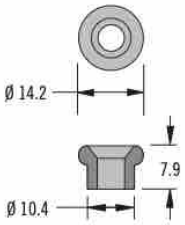

"Offen" 1-Loch

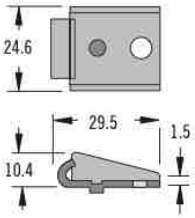

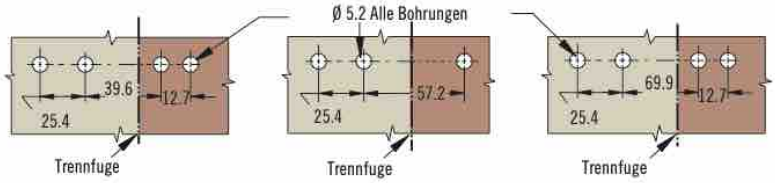

Nur Verschluss

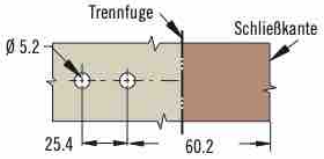

Produktnummer
Siehe Tabelle

Verschluss und Schließe separat bestellen

Werkstoff	Verschluss Produktnummer	
	Hebellasche oben	Vorhänge-schloss
Stahl, verzinkt	97-60-120-11	97-60-320-11
Stahl, schwarz pulverbeschichtet	97-60-120-15	97-60-320-15

Werkstoff	Schließen-Produktnummer		
	"Verdeckt" 2-Loch	Knopfschließe 1-Loch	"Offen" 1-Loch
Stahl, verzinkt	97-67-103-11	97-67-105-11	97-67-104-11
Stahl, schwarz pulverbeschichtet	97-67-103-15	97-67-105-15	97-67-104-15

Weitere Optionen erhältlich. Ausführliche Daten, Montageanleitungen und Produktnummern unter

INFO CLIC *www.southco.com/97*

Alle Maße in Millimeter, falls nicht anders angegeben

southco CONNECT · CREATE · INNOVATE

97 Spannverschlüsse
Spannbügelverschlüsse

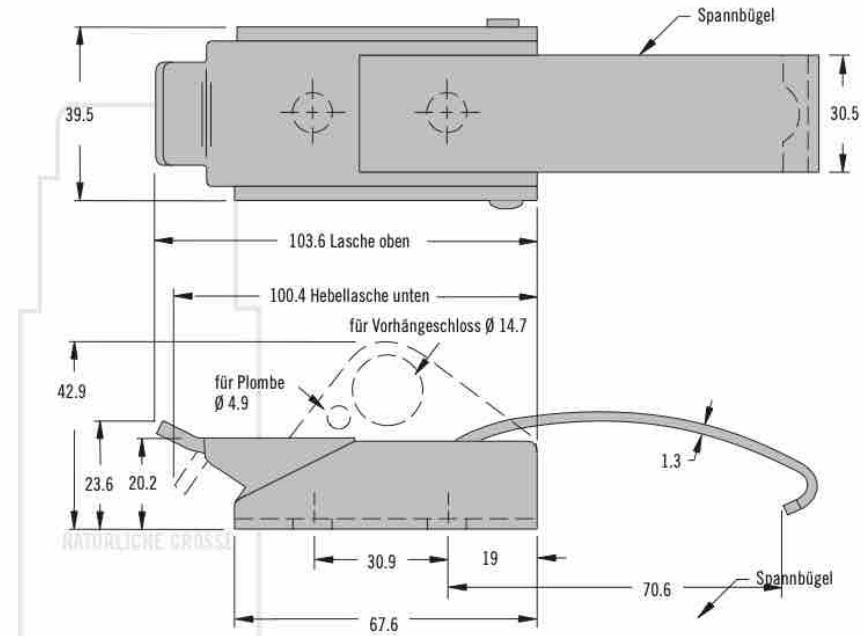

Schließen

"Verdeckt" 2-Loch

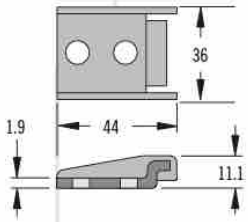

"Offen" 1-Loch

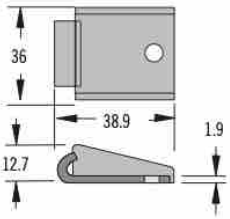

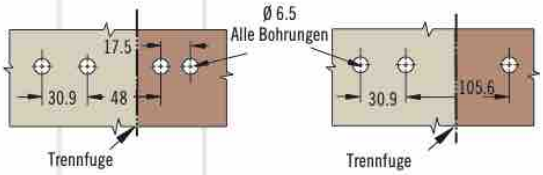

Nur Verschluss

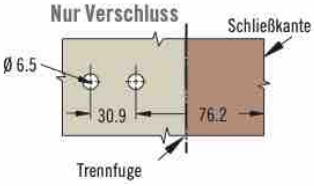

- **Kombination mit verschiedenen Schließen möglich**

Werkstoff und Oberfläche
Stahl, verzinkt

Festigkeitsrichtwerte
Mittlere Spannkraft: 645 N

Hinweise zur Installation
Montage mit Schrauben M6 oder Nieten Ø 6 (nicht im Lieferumfang).

Werkstoff	Verschluss-Produktnummer		
	Hebellasche oben	Hebellasche unten	Für Vorhängeschloss
Stahl, verzinkt	97-70-120-11	97-70-220-11	97-70-320-11

Werkstoff	Schließen-Produktnummer	
	"Verdeckt" 2-Loch	"Offen" 1-Loch
Stahl, verzinkt	97-77-103-11	97-77-104-11

Produktnummer
Siehe Tabelle

Verschluss und Schließe separat bestellen

Weitere Optionen erhältlich. Ausführliche Daten, Montageanleitungen und Produktnummern unter

INFO CLIC *www.southco.com/97*

southco® CONNECT · CREATE · INNOVATE

Alle Maße in Millimeter, falls nicht anders angegeben

V2 Spannverschlüsse

Spannbügel mit Spannfeder

- **Spannfeder gleicht Montagetoleranzen aus**

Werkstoff und Oberfläche

Stahl, verzinkt oder Edelstahl

Festigkeitsrichtwerte

Stahl
Mittlere Spannkraft:
330 N Min.
700 N Max.

Edelstahl
Mittlere Spannkraft:
260 N Min.
530 N Max.

Hinweis

Die Spannfeder bietet einen Ausgleich von 2.3 mm (für Montagetoleranzen, Dichtungen etc.).

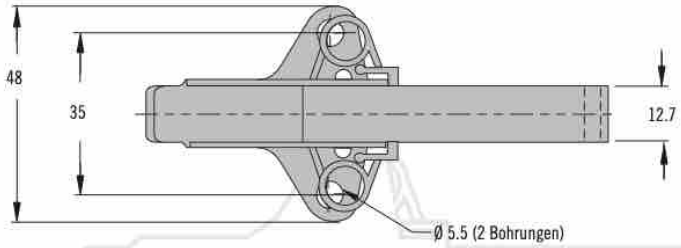

Kurzer Spannbügel

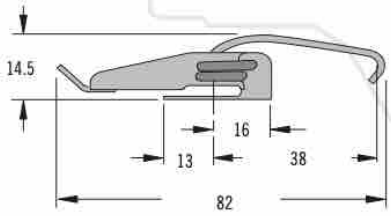

Langer Spannbügel

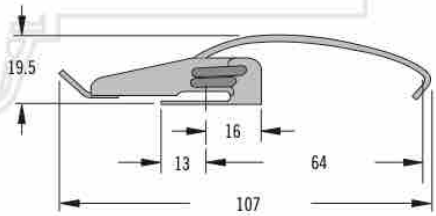

Bohrung für Plombe

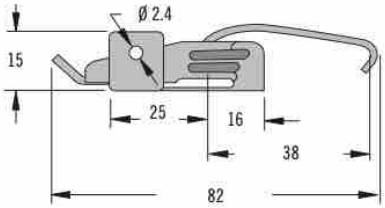

Bohrung für Vorhängeschloss

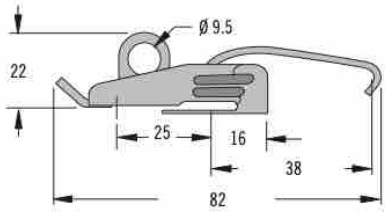

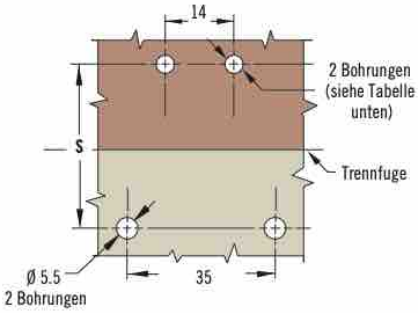

Schließe

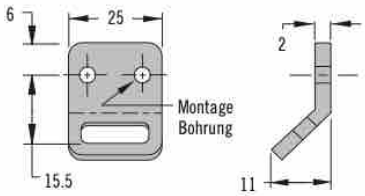

Produktnummer

Siehe Tabelle

Verschluss und Schließe separat bestellen

Produkt	Ausführung	Abstand S		Produktnummer	
		Min.	Max.	Stahl	Edelstahl
Verschluss	Spannbügel, kurz	55	57.3	V2-0025-07	V2-0025-52
	Spannbügel, lang	80.7	83	V2-0068-07	–
	Für Plombe	55	57.3	V2-0034-07	V2-0034-52
	Für Vorhängeschloss	55	57.3	V2-0026-07	V2-0026-52
Schließe	Ø 3.4 Montagebohrungen			V2-0018-07	V2-0018-52
	Ø 5.5 Montagebohrungen			V2-0054-07	V2-0054-52

Weitere Optionen erhältlich. Ausführliche Daten, Montageanleitungen und Produktnummern unter

INFO CLIC *www.southco.com/V2*

Alle Maße in Millimeter, falls nicht anders angegeben

southco CONNECT · CREATE · INNOVATE

V4 Spannverschlüsse

Spannbügel mit Spannfeder

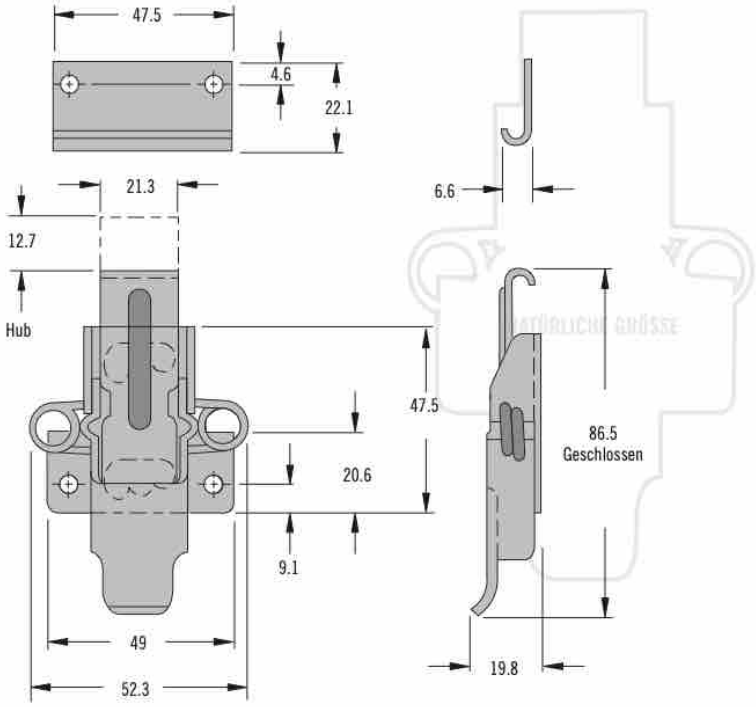

- **Spannfeder zum Ausgleich von Montagetoleranzen**
- **Breiter Schließwinkel toleriert großen Versatz**

Werkstoff und Oberfläche

Stahl, verzinkt oder Edelstahl

Festigkeitsrichtwerte

Stahl
Grenzwert (Mittelwert): 3500 N

Edelstahl
Grenzwert (Mittelwert): 3800 N

Hinweis

Die Spannfeder bietet einen Ausgleich von 2.3 mm (für Montagetoleranzen, Dichtungen etc.).

Alternative Montage

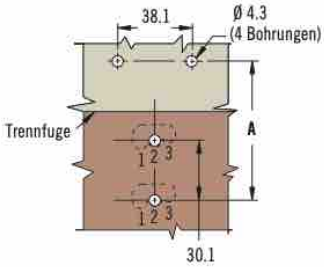

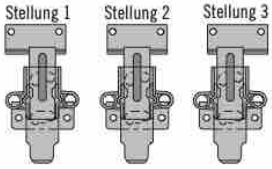

Stellung Nr.	Abstand A	
	Min.	Max.
1	71.4	73.7
2	69.9	72.1
3	68	70.6

Feste Montage

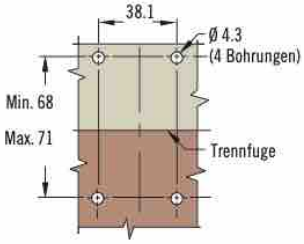

Produkt	Produktnummer	
	Stahl	Edelstahl
Verschluss	V4-0006-02	V4-0006-52
Schließwinkel	V4-0009-02	V4-0009-52

Produktnummer

Siehe Tabelle

Verschluss und Schließe separat bestellen

Weitere Optionen erhältlich. Ausführliche Daten, Montageanleitungen und Produktnummern unter

INFO CLIC **www.southco.com/V4**

southco®
CONNECT · CREATE · INNOVATE

Alle Maße in Millimeter, falls nicht anders angegeben

TL Spannverschlüsse

Spannbügelverschlüsse

- **Kompakte Bauform**
- **Unterschiedlich geformte Bügel**

Werkstoff und Oberfläche

Edelstahl oder Stahl, verzinkt

Festigkeitsrichtwerte

Betriebslast (Stahl):
Gestreckter Bügel (hochbelastbar): 1290 N
Alle anderen: 220 N

Betriebslast (Edelstahl):
Gestreckter Bügel (hochbelastbar): 800 N
Alle anderen: 220 N

Hinweise zur Installation

Montage mit Schrauben M4 oder Nieten Ø 4 (nicht im Lieferumfang)

Hinweis

Schließwinkel separat bestellen, s. Seite 290

Außenliegende Montage

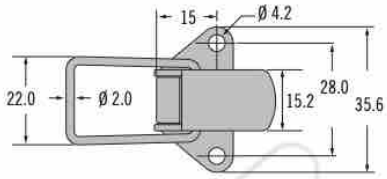

Gestreckter Bügel (hochbelastbar)

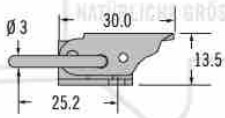

Gestreckter Bügel

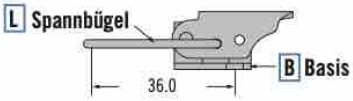

Geschweifter Bügel, kurz

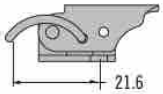

Geschweifter Bügel, lang

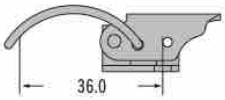

Geschweifter Bügel, flacher Haken

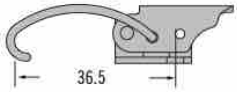

Geschweifter Bügel, tiefer Haken

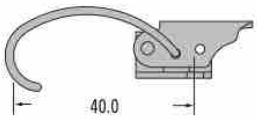

Innenliegende Montage

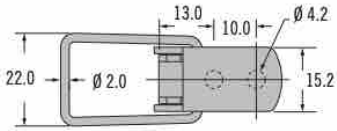

Gestreckter Bügel

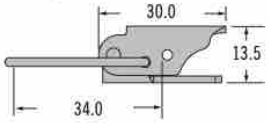

Geschweifter Bügel, kurz

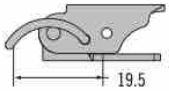

Geschweifter Bügel, lang

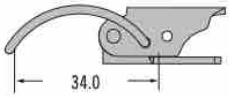

Geschweifter Bügel, flacher Haken

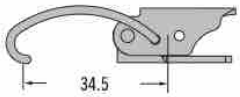

Geschweifter Bügel, tiefer Haken

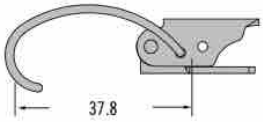

Bestimmen der Produktnummer

Nur Verschluss

Schließwinkel, s. Seite 290

TL - 20 - B 0 L - F

L Spannbügel
1 Flach
2 Geschweift, kurz
3 Geschweift, lang
4 Geschweift, flacher Haken
5 Geschweift, tiefer Haken
6 Hochbelastbar

B Basis
1 Außenliegende Montage
2 Innenliegende Montage

F Oberfläche
07 Stahl, verzinkt
52 Edelstahl, passiviert

Weitere Optionen erhältlich. Ausführliche Daten, Montageanleitungen und Produktnummern unter

INFO CLIC *www.southco.com/TL*

Alle Maße in Millimeter, falls nicht anders angegeben

southco CONNECT · CREATE · INNOVATE

TL Spannverschlüsse
Spannbügelverschlüsse

Außenliegende Montage

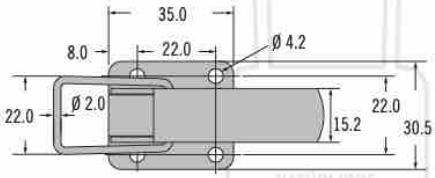

Gestreckter Bügel

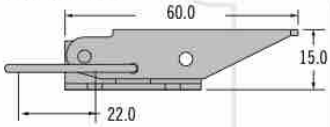

Geschweifter Bügel

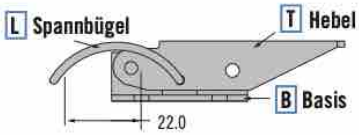

Geschweifter Bügel, flacher Haken

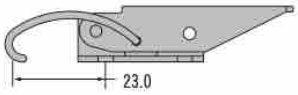

Geschweifter Bügel, tiefer Haken

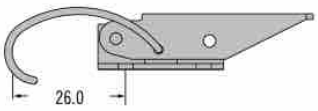

Innenliegende Montage

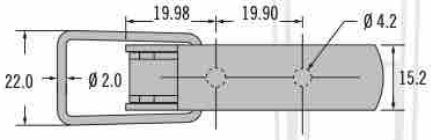

Gestreckter Bügel

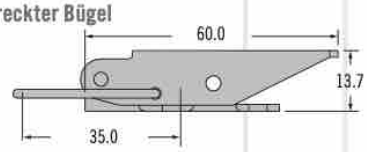

Geschweifter Bügel

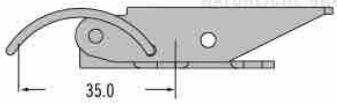

Geschweifter Bügel, flacher Haken

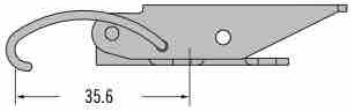

Geschweifter Bügel, tiefer Haken

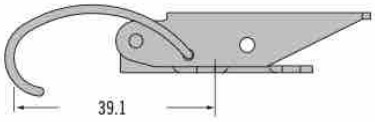

- **Unterschiedlich geformte Bügel kombinierbar mit verschiedenen Schließwinkeln**
- **Ausführung mit Sicherheitsfeder erhältlich**

Werkstoff und Oberfläche

Edelstahl oder Stahl, verzinkt

Festigkeitsrichtwerte

Stahl:
Betriebslast: 220 N

Edelstahl:
Betriebslast: 220 N

Hinweise zur Installation

Montage mit Schrauben M4 oder Nieten Ø 4 (nicht im Lieferumfang).

Hinweis

Schließwinkel separat bestellen, s. Seite 290

Bestimmen der Produktnummer

Nur Verschluss

Schließwinkel, s. Seite 290

TL - 40 - B T L - F

L Spannbügel
1 Gestreckter Bügel
3 Geschweifter Bügel, kurz
4 Geschweifter Bügel, flacher Haken
5 Geschweifter Bügel, tiefer Haken

B Basis
1 Außenliegende Montage
2 Innenliegende Montage

T Hebel
0 Standard
1 Mit Sicherungsfeder (nur für außenliegende Grundplatte
2 Mit Vorhängeschloss (nur für Ausführung in Stahl) (nur für innenliegende Montage)

F Oberfläche
07 Stahl, verzinkt
52 Edelstahl, passiviert

Weitere Optionen erhältlich. Ausführliche Daten, Montageanleitungen und Produktnummern unter

INFO CLIC www.southco.com/TL

southco CONNECT · CREATE · INNOVATE

Alle Maße in Millimeter, falls nicht anders angegeben

TL Schließwinkel

Schließwinkel

- **Verschiedene Formen zur optimalen Anpassung an verschiedene Anwendungen**
- **Geeignet für alle Spannbügelverschlüsse der Serien TL-20 und TL-40**

Werkstoff und Oberfläche

Edelstahl oder Stahl, verzinkt

Hinweise zur Installation

Montage mit Schrauben M4 oder Nieten Ø 4 (nicht im Lieferumfang)

Außenliegende Montage

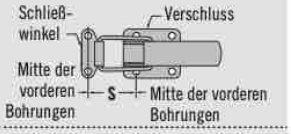

Innenliegende Montage

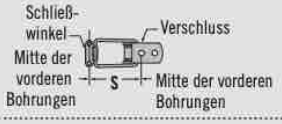

Bestimmen der Produktnummer

1. Wählen Sie den gewünschten Verschluss der Serien TL-20 und TL-40, s.
2. Wählen Sie den Schließwinkel, s. Tabellen.
3. Entnehmen Sie der Tabelle "Schließwinkel Ausführung" die Daten für den Montageabstand "**S**" der gewählten Kombination.

Weitere Optionen erhältlich. Ausführliche Daten, Montageanleitungen und Produktnummern unter

INFO CLIC *www.southco.com/TL*

"Klein"

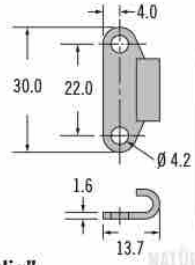

"Schmal"

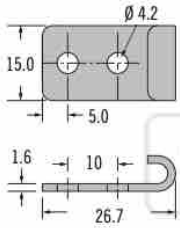

"Rechtwinklig"

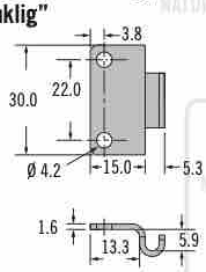

"Groß"

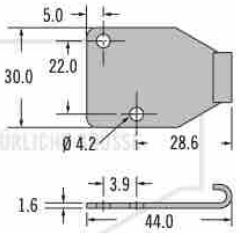

"Mittel"

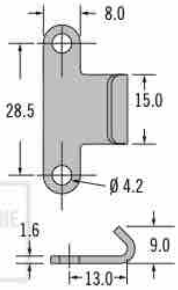

Für den Schließwinkel "rechtwinklig" ist der Abstand "**S**" = **A** + 5.9 mm

B Schließwinkel
1 "Klein"
2 "Schmal"
3 "Rechtwinklig"
5 "Groß"
9 "Mittel"

TL - 17 - 20 B - F

F Oberfläche
07 Stahl, verzinkt
52 Edelstahl, passiviert

Schließwinkel Ausführung	"Klein"	"Schmal"	"Groß"	"Mittel"
	TL-17-201-F	TL-17-202-F	TL-17-205-F	TL-17-209-F
Spannverschlüsse	Abstand S			
TL-20-101	44.7	46.7	62.0	49.0
TL-20-102	30.3	32.3	47.6	34.6
TL-20-103	44.7	46.7	62.0	49.0
TL-20-106	33.9	35.9	51.2	38.2
TL-20-201	41.7	43.7	59.0	46.0
TL-20-202	28.2	30.2	45.5	32.5
TL-20-203	41.7	43.7	59.0	46.0
TL-40-101	30.7	32.7	48.0	35.0
TL-40-103	30.7	32.7	48.0	35.0
TL-40-201	43.7	45.7	61.0	48.0
TL-40-203	43.7	45.7	61.0	48.0

Alle Maße in Millimeter, falls nicht anders angegeben

southco CONNECT · CREATE · INNOVATE

TL Spannverschlüsse

Spannbügelverschluss

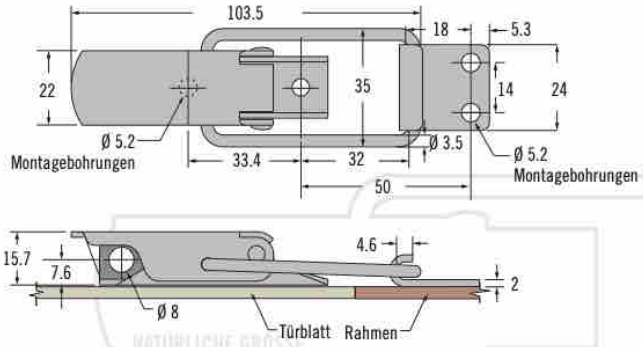

- **Robuste Konstruktion**
- **Mit Vorhängeschloss**

Werkstoff und Oberfläche
Stahl, verzinkt oder Edelstahl

Festigkeitsrichtwerte
Betriebslast: 2490 N

Hinweise zur Installation
Montage mit Schrauben M5 oder Nieten Ø 5 (nicht im Lieferumfang)

Produktnummer
Siehe Tabelle

Verschluss und Schließe separat bestellen

Weitere Optionen erhältlich. Ausführliche Daten, Montageanleitungen und Produktnummern unter

INFO CLIC **www.southco.com/TL**

Produkt	Produktnummer	
	Stahl	Edelstahl
Verschluss	TL-50-201-07	TL-50-201-52
Schließwinkel	TL-17-501-07	TL-17-501-52

TL Spannverschlüsse

Hoch belastbarer · Spannbügelverschluss Serie TL-60

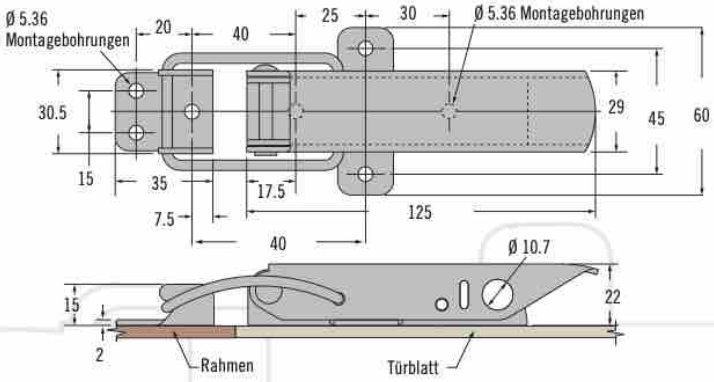

- **Robuste Konstruktion**
- **Mit Vorhängeschloss**

Werkstoff und Oberfläche
Stahl, verzinkt

Festigkeitsrichtwerte
Betriebslast: 2670 N

Hinweise zur Installation
Montage mit Schrauben M5 oder Nieten Ø 5 (nicht im Lieferumfang)

Produktnummer
Siehe Tabelle

Verschluss und Schließe separat bestellen

Weitere Optionen erhältlich. Ausführliche Daten, Montageanleitungen und Produktnummern unter

INFO CLIC **www.southco.com/TL**

Produkt	Produktnummer
Spannverschlüsse	TL-60-102-07
Schließwinkel	TL-17-601-07

southco®
CONNECT · CREATE · INNOVATE

Alle Maße in Millimeter, falls nicht anders angegeben

A1 Spannverschlüsse

Hochbelastbar · Einstellbar

- **Robuster Spannhaken**
- **Spannhaken einstellbar auf verschiedene Haltebereiche**

Werkstoff und Oberfläche

Stahl, verzinkt oder Edelstahl
Griff: Vinyl, gelb

Festigkeitsrichtwerte

Last wirkt auf Hakenende:
Ausführung "Klein":
Max. statische Last: 1200 N
Ausführung "Mittel":
Max. statische Last: 1780 N

Last wirkt auf Hakeninnenradius:
Ausführung "Klein":
Max. statische Last: 1350 N
Ausführung "Mittel":
Max. statische Last:: 3110 N

Hinweise zur Installation

Ausführung "Klein":
Verschluss mit 4 Schrauben M5 oder Nieten installieren

Ausführung "Mittel":
Verschluss mit 4 Schrauben M6 oder Nieten installieren

Ausführung "Klein"

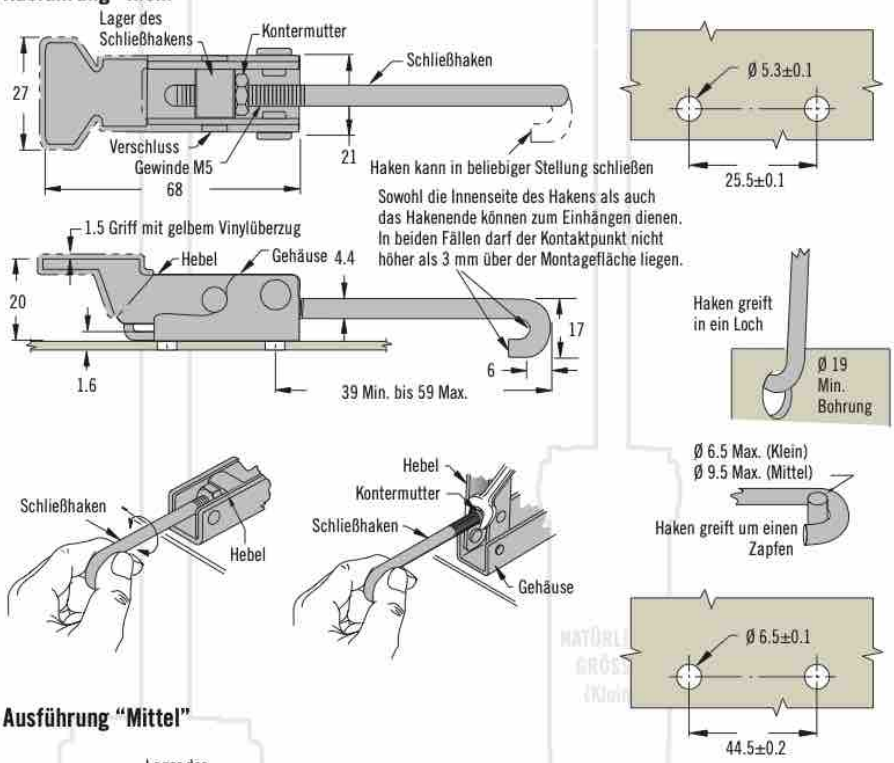

Ausführung "Mittel"

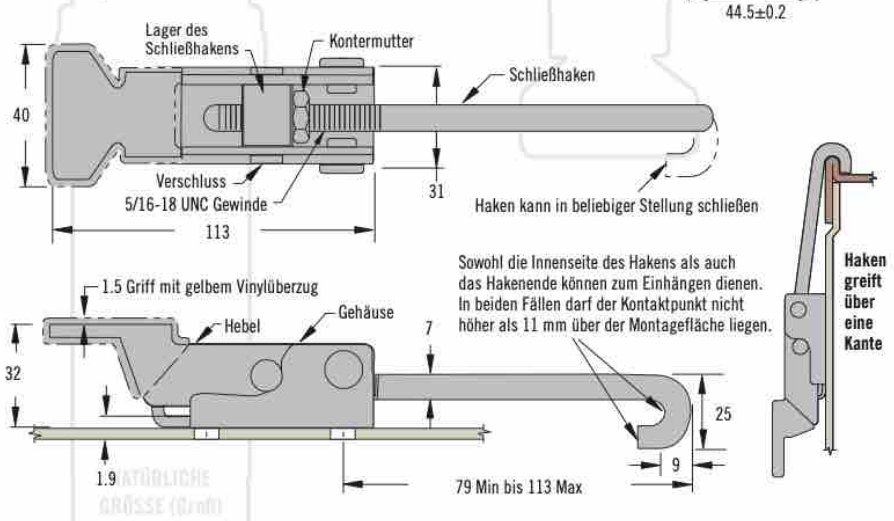

Bestimmen der Produktnummer

A1 - 11 - B 02 - M

B Ausführung – Größe
5 "Klein"
7 "Mittel"

M Oberfläche
10 Stahl, verzinkt ohne gelben Griff
20 Stahl, verzinkt mit gelbem Griff
40 Edelstahl ohne gelben Griff
50 Edelstahl mit gelbem Griff

Weitere Optionen erhältlich. Ausführliche Daten, Montageanleitungen und Produktnummern unter

INFO CLIC *www.southco.com/A1*

Alle Maße in Millimeter, falls nicht anders angegeben

southco CONNECT · CREATE · INNOVATE

A1 Spannverschlüsse

Spannhakenverschlüsse · Einstellbar

"Klein"

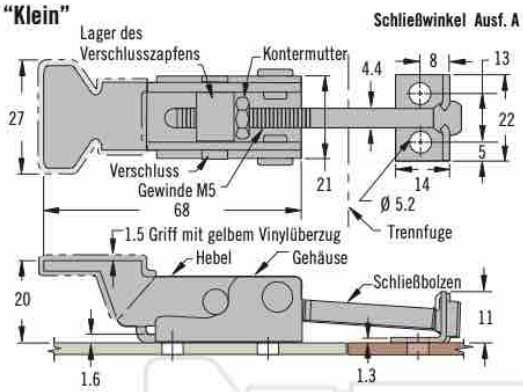

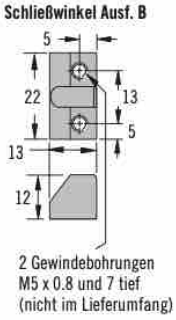

Montagevorbereitung (Klein)

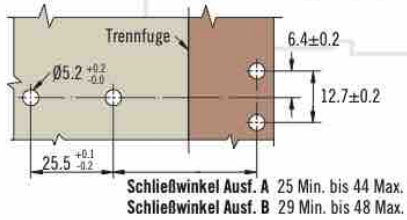

Montagevorbereitung (Mittel)

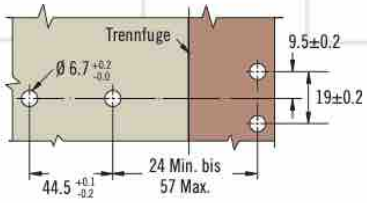

Ausführung "Mittel"

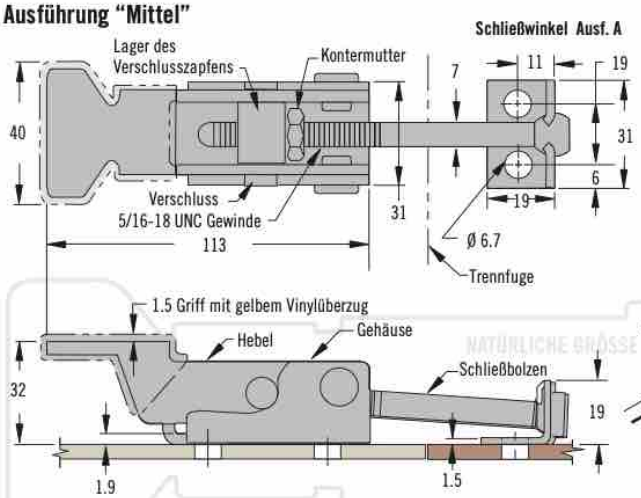

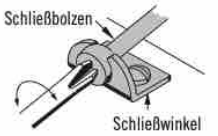

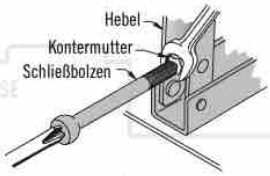

- **Einstellbarer Schließhaken**

Werkstoff und Oberfläche

Stahl, verzinkt oder Edelstahl
Griff : Vinyl, gelb

Festigkeitsrichtwerte

Schließwinkel Ausf. A (Klein):
Max. statische Last: 180 N

Schließwinkel Ausf. B (Klein):
Max. statische Last: 1550 N

Schließwinkel Ausf. A (Mittel)
Max. statische Last: 890 N

Hinweise zur Installation

Ausführung "Klein":
Verschluss mit 4 Halbrundschrauben M5 oder Nieten Ø 5 installieren

Ausführung "Mittel":
Verschluss mit 4 Halbrundschrauben M6 oder Nieten Ø 6 installieren

Bestimmen der Produktnummer

Verschluss und Schließwinkel, kpl.

A1 - 10 - B 0 K - M

B Ausführung – Größe
5 "Klein"
7 "Mittel"

K Schließwinkel
1 Typ A
3 Typ B (Klein) nur bei Ausf. Stahl, verzinkt

M Oberfläche
10 Stahl, verzinkt ohne gelben Griff
20 Stahl, verzinkt mit gelbem Griff
40 Edelstahl ohne gelben Griff
50 Edelstahl mit gelbem Griff

southco® CONNECT · CREATE · INNOVATE

Alle Maße in Millimeter, falls nicht anders angegeben

Weitere Optionen erhältlich. Ausführliche Daten, Montageanleitungen und Produktnummern unter

INFO CLIC www.southco.com/A1

A1 Spannverschlüsse

Hochbelastbare Spannhakenverschlüsse · Einstellbar

- **Robuste Konstruktion**
- **Einstellbarer Schließhaken**

Werkstoff und Oberfläche

Stahl, verzinkt oder schwarz pulverbeschichtet

Festigkeitsrichtwerte

Last wirkt auf Hakenende:
Max. statische Last: 2225 N

Last wirkt auf Hakeninnenradius:
Max. statische Last: 4450 N

Hinweise zur Installation

Verschluss mit 2 Schrauben M8 installieren (nicht im Lieferumfang)

Sowohl die Innenseite des Hakens als auch das Hakenende können zum Einhängen dienen. In beiden Fällen darf der Kontaktpunkt nicht höher als 25 mm über der Montagefläche liegen.

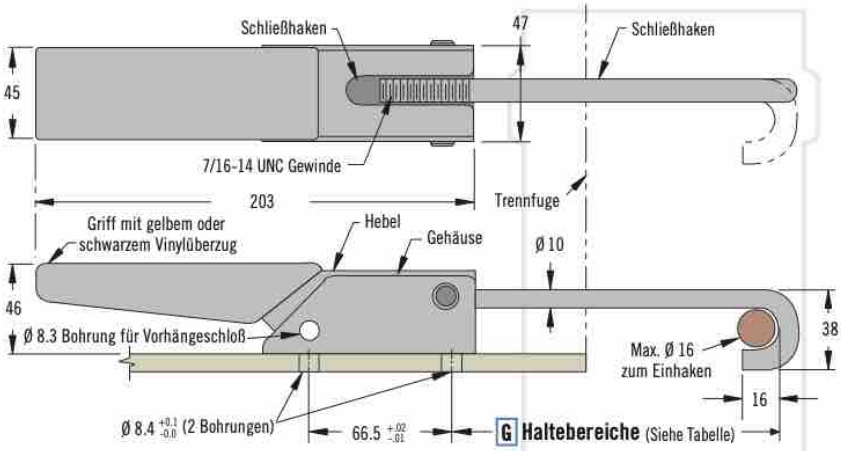

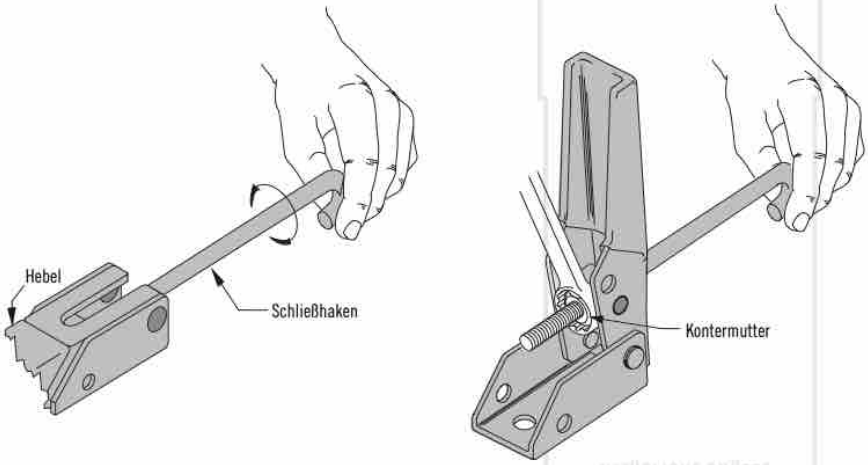

NATÜRLICHE GRÖSSE

Produktnummer

Siehe Tabelle

G Haltebereich		Produktnummer	
Min.	Max.	Glanzchromatiert mit gelbem Vinylgriff	Schwarz pulvergeschichtet mit schwarzem Vinylgriff
89	114	A1-11-902-20	A1-11-902-31

Weitere Optionen erhältlich. Ausführliche Daten, Montageanleitungen und Produktnummern unter

INFO CLIC *www.southco.com/A1*

Alle Maße in Millimeter, falls nicht anders angegeben

southco CONNECT · CREATE · INNOVATE

07 Spannverschlüsse

Spannverschluss aus Kunststoff

Standard Ausführung

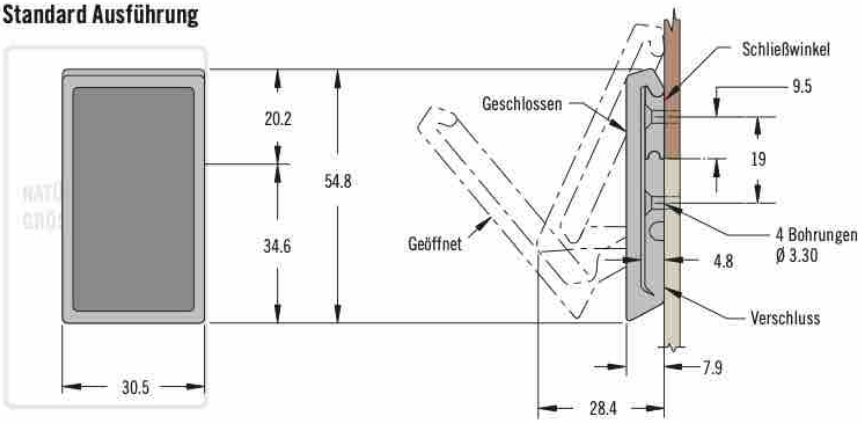

Ausführung mit Sicherungsfeder

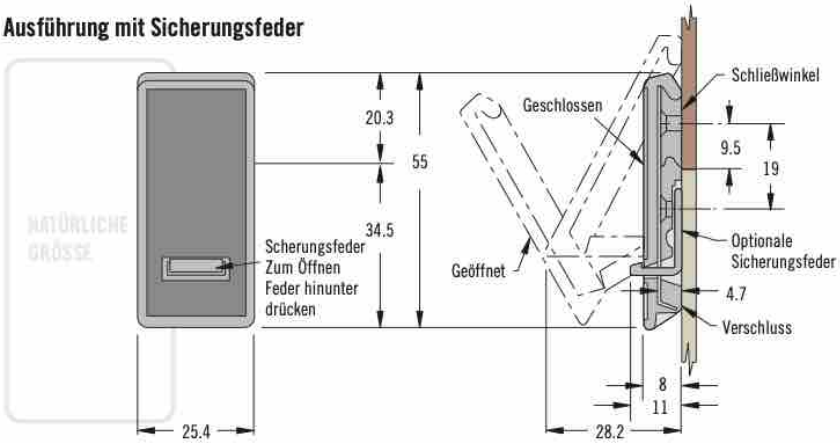

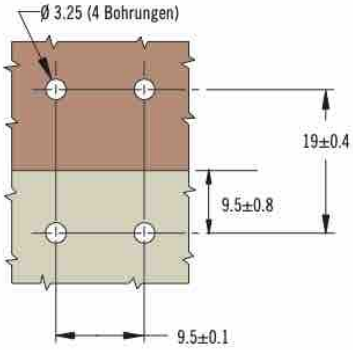

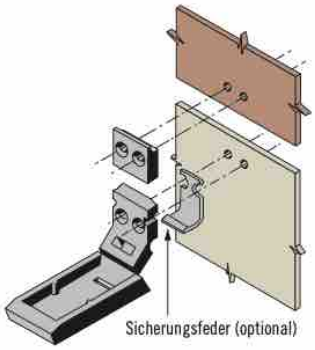

- **Flacher, einteiliger Verschluss**
- **Verdeckte Montage**
- **Sicherungsfeder sperrt ungewolltes Öffnen**

Werkstoff und Oberfläche

Polypropylen schwarz oder weiß
Sicherungsfeder, Polyacetal schwarz oder rot

Festigkeitsrichtwerte

Max. Betriebslast:
Standard: 445 N

Sicherungsfeder: 310 N

Betriebstemperaturbereich:
0°C bis 65°C

Entflammbarkeit: UL94-HB gelistet

Hinweise zur Installation

Verschluss und Schließplatte mit je 2 Flachkopfschrauben M3 oder Nieten Ø 3 montieren, (Montagematerial nicht im Lieferumfang).

Bestimmen der Produktnummer

Verschluss und Schließwinkel, kpl.

B Ausführung
- **2** Standard
- **5** Mit Sicherungsfeder

F Oberfläche
- **11** Weiß (nur Standard)
- **12** Schwarz (nur Standard)
- **70** Schwarz mit roter Sicherungsfeder
- **72** Schwarz mit schwarzer Sicherungsfeder

07 - 10 - B 01 - F

Weitere Optionen erhältlich. Ausführliche Daten, Montageanleitungen und Produktnummern unter

INFO CLIC *www.southco.com/07*

southco® CONNECT · CREATE · INNOVATE

Alle Maße in Millimeter, falls nicht anders angegeben

91 Spannverschlüsse

Mit Spannhaken · Einstellbar

- **Einstellbarer Haltebereich**
- **Griff hebt beim Öffnen den Spannhaken aus dem Schließwinkel**
- **Sicherungsoptionen: Sicherungsfeder oder Vorhängeschloß**

Werkstoff und Oberfläche

Stahl, verzinkt oder Edelstahl

Festigkeitsrichtwerte

Max. Betriebslast:
Mit Schließwinkel 91-600: 1325 N

Mit Schließwinkel K4-2338: 1550 N

Hinweise zur Installation

Flachkopfschrauben M 4 montieren (Montagematerial nicht im Lieferumfang).

Verschluss

Freiliegende Grundplatte (Ausführung mit Sicherungsfeder abgebildet)

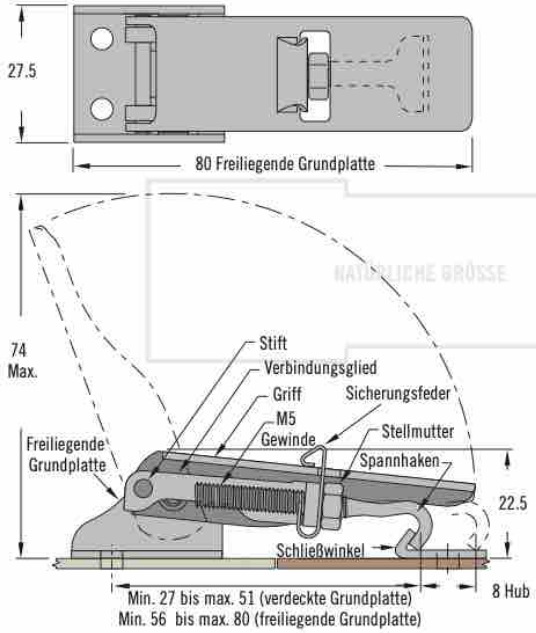

Verdeckte Grundplatte (Ausführung mit Vorhängeschloss abgebildet)

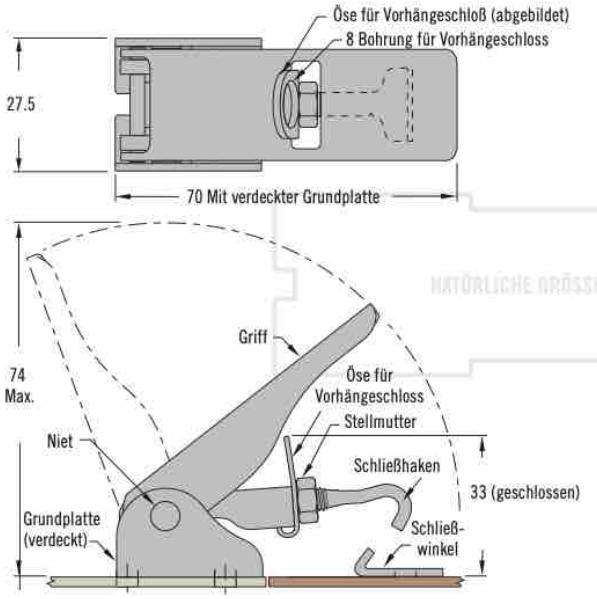

Weitere Optionen erhältlich. Ausführliche Daten, Montageanleitungen und Produktnummern unter

INFO CLIC *www.southco.com/91*

Alle Maße in Millimeter, falls nicht anders angegeben

southco
CONNECT · CREATE · INNOVATE

Schließwinkel

Verdeckt

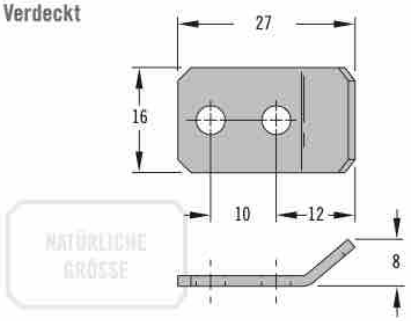

Freiliegend

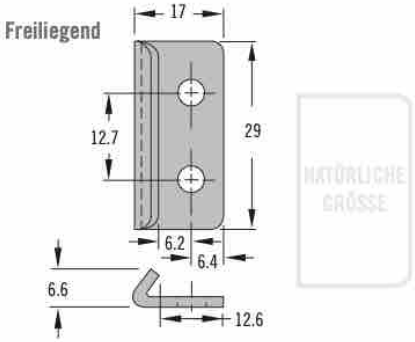

Freiliegende Grundplatte und verdeckter Schließwinkel

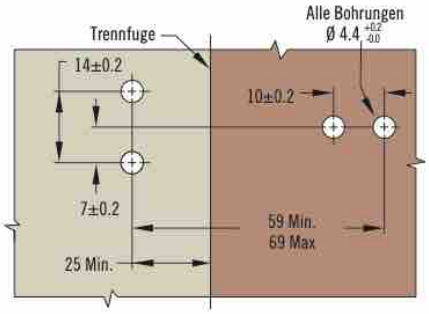

Freiliegende Grundplatte und freiliegender Schließwinkel

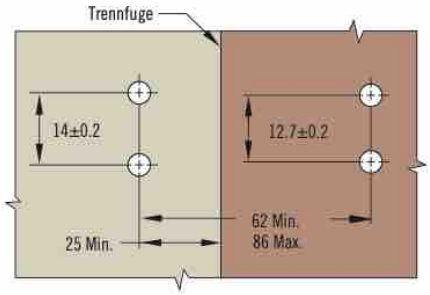

Verdeckte Grundplatte und verdeckter Schließwinkel

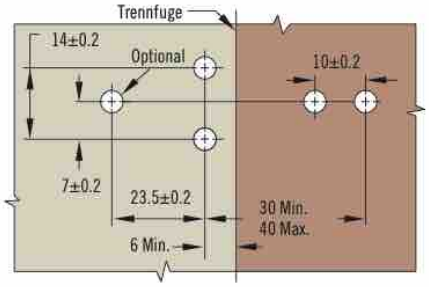

Verdeckte Grundplatte und freiliegender Schließwinkel

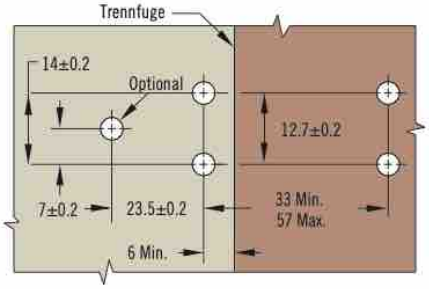

B Ausführung (Grundplatte)

1 Verdeckt
2 Verdeckt mit Sicherungsfeder
3 Verdeckt mit Vorhängeschloss
5 Freiliegend
6 Freiliegend mit Sicherungsfeder
7 Freiliegend mit Vorhängeschloss

91 - 5 B 2 - F

F Oberfläche

07 Stahl, verzinkt
52 Edelstahl

Oberfläche	Schließwinkel Produktnummer	
	Verdeckt	Freiliegend
Stahl	91-600-07	K4-2338-07
Edelstahl	91-600-52	K4-2338-52
Edelstahl, schwarz	91-600-63	K4-2338-63

Bestimmen der Produktnummer

Verschluss und Schließwinkel separat bestellen

Produktnummer Verschluss, siehe nebenstehende Formel

Produktnummer Schließwinkel, siehe Tabelle

Weitere Optionen erhältlich. Ausführliche Daten, Montageanleitungen und Produktnummern unter

INFO CLIC *www.southco.com/91*

southco® CONNECT · CREATE · INNOVATE

Alle Maße in Millimeter, falls nicht anders angegeben

91 Spannverschlüsse

Mit Spannbolzen · Einstellbar

- **Einstellbarer Haltebereich**
- **Die Sperre der Griffplatte verhindert ungewolltes Öffnen**

Werkstoff und Oberfläche

Stahl, verzinkt oder Edelstahl

Festigkeitsrichtwerte

Max. Betriebslast:
Edelstahl: 710 N

Stahl, verzinkt: 1200 N

Hinweise zur Installation

Verschluss und Schließwinkel mit 4 Flachkopfschrauben M 2.5 montieren (Montagematerial nicht im Lieferumfang).

Verschluss und Schließwinkel separat bestellen

Standard

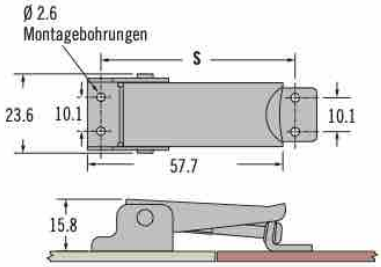

Verschluss mit verdecktem Schließwinkel 91-634-XX abgebildet

Sperre der Griffplatte

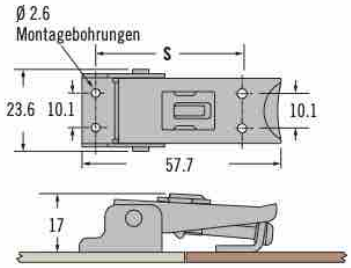

Verschluss mit verdecktem Schließwinkel 91-634-XX abgebildet

Schließwinkel

Freiliegend

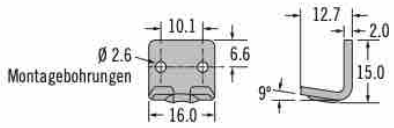

Verdeckt

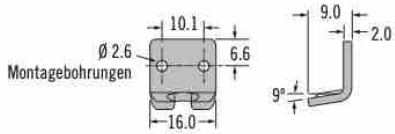

NATÜRLICHE GRÖSSE

NATÜRLICHE GRÖSSE

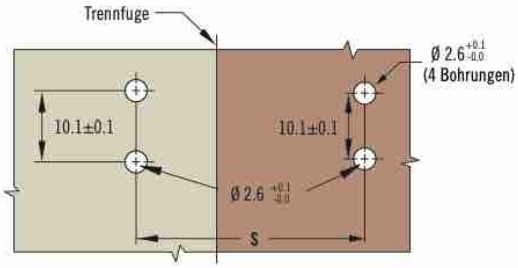

Produktnummer

Siehe Tabelle
Verschluss und Schließe separat bestellen

Werkstoff	Verschluss-Produktnummer	
	Standard	Sperre der Sicherungsfeder
Stahl	91-351-07	91-361-07
Edelstahl	91-351-52	91-361-52

S	Schließwinkel		
		Stahl	Edelstahl
39 - 47	Verdeckt	91-634-07	91-634-52
52 - 60	Freiliegend	91-630-07	91-630-52

Weitere Optionen erhältlich. Ausführliche Daten, Montageanleitungen und Produktnummern unter

INFO CLIC

www.southco.com/91

Alle Maße in Millimeter, falls nicht anders angegeben

southco
CONNECT · CREATE · INNOVATE

91 Spannverschlüsse
Mit Spannhaken · Einstellbar

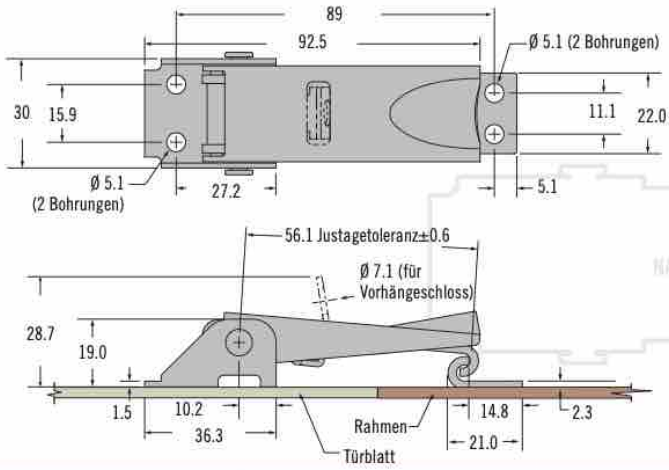

NATÜRLICHE GRÖSSE

Ausführung	Produktnummer (Verschluss mit Schließwinkel)	
	Stahl	Edelstahl
Standard-Verschluss	91-752-07	91-752-52
Mit Öse f. Vorhängeschloss	91-772-07	91-772-52

- **Einstellbarer Haltebereich**

Werkstoff und Oberfläche
Stahl, verzinkt oder Edelstahl

Festigkeitsrichtwerte
Max. Betriebslast: 2670 N

Hinweise zur Installation
M5 (Nr. 10) Schrauben (nicht im Lieferumfang)

Produktnummer
Siehe Tabelle
Verschluss mit Schließwinkel, kpl.

Weitere Optionen erhältlich. Ausführliche Daten, Montageanleitungen und Produktnummern unter
INFO CLIC *www.southco.com/91*

91 Spannverschlüsse
Mit Spannhaken · Einstellbar

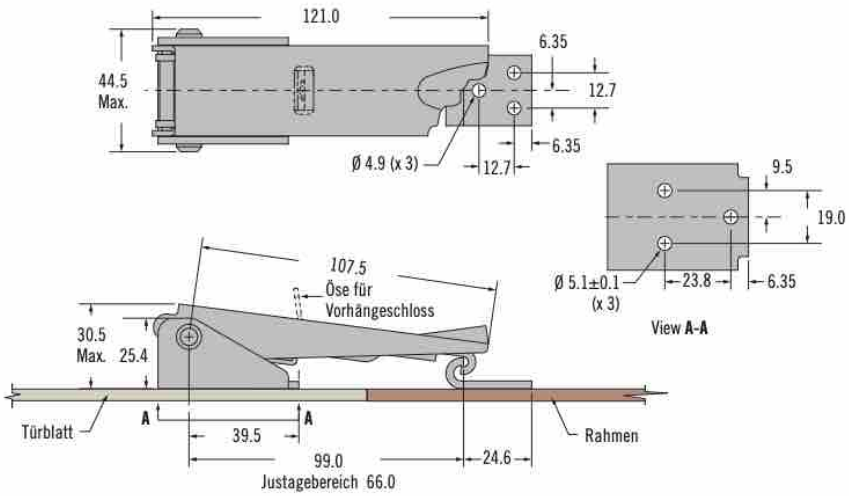

Ausführung	Produktnummer
Standard Verschluss	91-812-52
Mit Öse für Vorhängeschloss	91-832-52

- **Einstellbarer Haltebereich**

Werkstoff und Oberfläche
Edelstahl

Festigkeitsrichtwerte
Max. Betriebslast: 3560 N

Hinweise zur Installation
Verschluss und Schließwinkel mit M4 (Nr. 10)
Schrauben montieren (nicht im Lieferumfang)

Produktnummer
Siehe Tabelle
Verschluss und Schließwinkel, kpl.

Weitere Optionen erhältlich. Ausführliche Daten, Montageanleitungen und Produktnummern unter
INFO CLIC *www.southco.com/91*

southco® CONNECT · CREATE · INNOVATE

Alle Maße in Millimeter, falls nicht anders angegeben

K2 Spannverschlüsse

Rotary · Design-Flügelgriff

- **"Lift and Turn" Betätigung**
- **Beständige Schließkraft**

Werkstoff und Oberfläche

Stahl, schwarz pulverbeschichtet oder Edelstahl

Festigkeitsrichtwerte

Stahl:
Max. Betriebslast: 1230 N

Edelstahl:
Max. Betriebslast: 845 N

Betriebstemperaturbereich:
-40°C bis 80°C

Hinweise zur Installation

Montage mit Schrauben M4 oder Nieten Ø 4 (nicht im Lieferumfang)

Hinweis

Mit verdeckter Spannfeder: Schock- und vibrationssicher. Die Spannfeder gleicht Montagetoleranzen bis zu 1.7 mm aus oder bietet bis zu 2.3 mm Spiel des gespannten Verschlusshakens.

Mit verdeckter Spannfeder

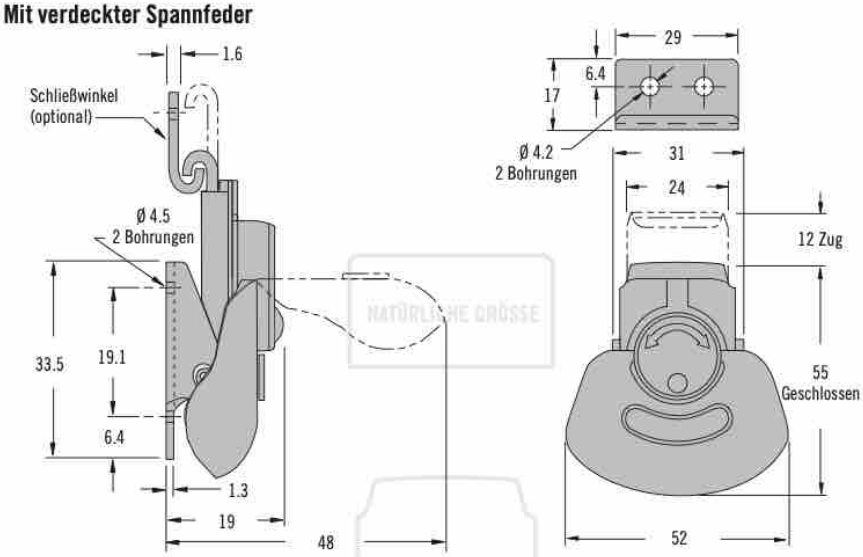

Standardausführung

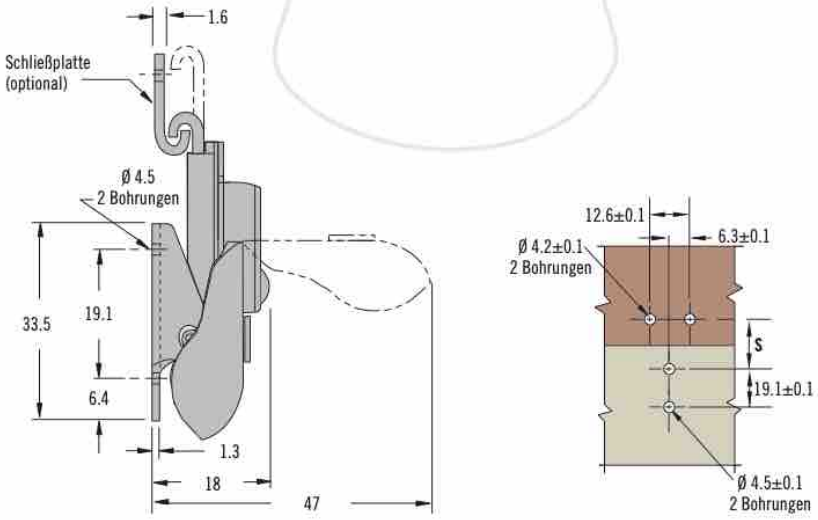

Produktnummer

Siehe Tabelle

Verschluss und Schließe separat bestellen

Verschluss	Produktnummer			S
	Ausführung	Stahl, schwarz pulverbeschichtet	Edelstahl	
	Mit Spannfeder	K2-3005-89	K2-3005-51	$32^{+1.7}_{-0.2}$
	Standard	K2-3001-89	K2-3001-51	32±0.2
Schließplatte		K4-2338-89	K4-2338-51	

Weitere Optionen erhältlich. Ausführliche Daten, Montageanleitungen und Produktnummern unter

INFO CLIC *www.southco.com/K2*

Alle Maße in Millimeter, falls nicht anders angegeben

southco CONNECT · CREATE · INNOVATE

K3 Spannverschlüsse
"Rotary" Spannverschlüsse

Gelenkverschluss

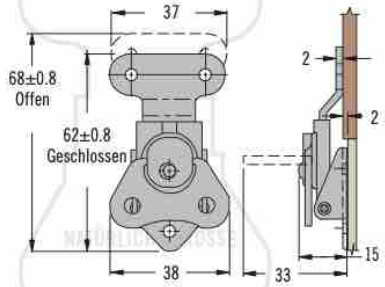

Flaches Profil

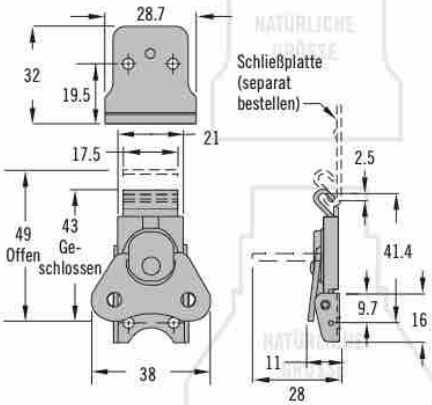

Langer Verschlusshaken

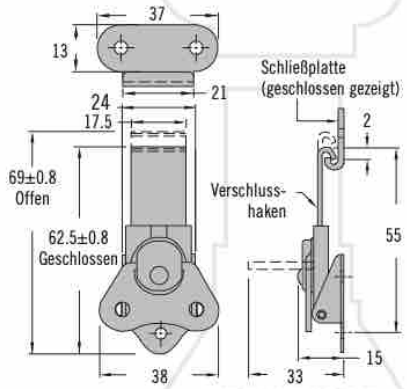

Mit kurzer Grundplatte

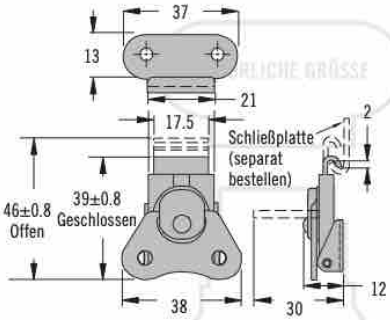

Gelenkverschluss

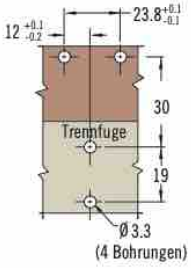

Langer Verschlusshaken

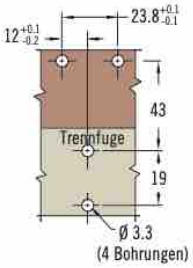

Flaches Profil

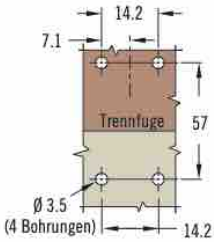

Kurze Grundplatte

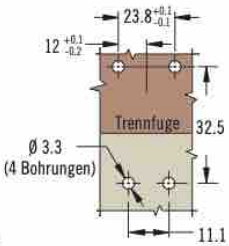

Werkstoff	Verschluss-Produktnummer				Schließplatte-Produktnummer	
	Gelenkverschluss	Langer Verschlusshaken	Flaches Profil	Kurze Grundplatte	Schließplatte	Schließplatte (Flaches Profil)
Stahl	K3-1746-07	K3-2347-07	K3-2694-07	K3-1660-07	K3-0334-07	K3-2696-07
Edelstahl	~	K3-2347-52	~	K3-1660-52	K3-0334-52	~

- **Einstellbarer Haltebereich**

Werkstoff und Oberfläche
Stahl, verzinkt oder Edelstahl

Hinweise zur Installation
Montage mit Schrauben M3 oder Nieten Ø 3 (nicht im Lieferumfang)

Hinweis
Beim Gelenkverschluss sind Verschlusshaken und Schließplatte eine Einheit.

Produktnummer
Siehe Tabelle

Verschluss und Schließe separat bestellen

Weitere Optionen erhältlich. Ausführliche Daten, Montageanleitungen und Produktnummern unter

INFO CLIC *www.southco.com/K3*

southco
CONNECT · CREATE · INNOVATE

Alle Maße in Millimeter, falls nicht anders angegeben

K3 Spannverschlüsse

"Rotary" Spannverschlüsse

- **"Lift and Turn" Betätigung**
- **Beständige Schließkraft**

Werkstoff und Oberfläche

Stahl, verzinkt oder Edelstahl

Hinweise zur Installation

Montage mit Schrauben M3 oder Nieten Ø 3 (nicht im Lieferumfang)

Hinweis

Die Ausführung mit Spannfeder ist schock- und vibrationssicher. Die Spannfeder bietet einen Ausgleich bis zu 4 mm (für Montagetoleranzen, Dichtungen etc.).

Standard

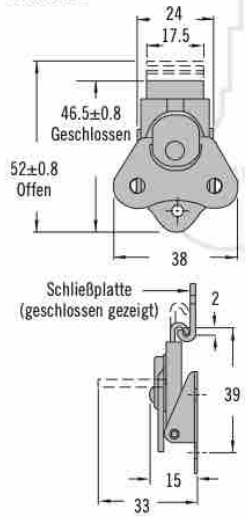

Schließplatte

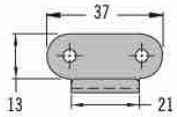

Mit Spannfeder

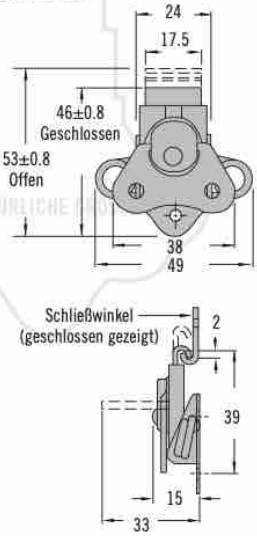

Abschließbar mit Vorhängeschloss

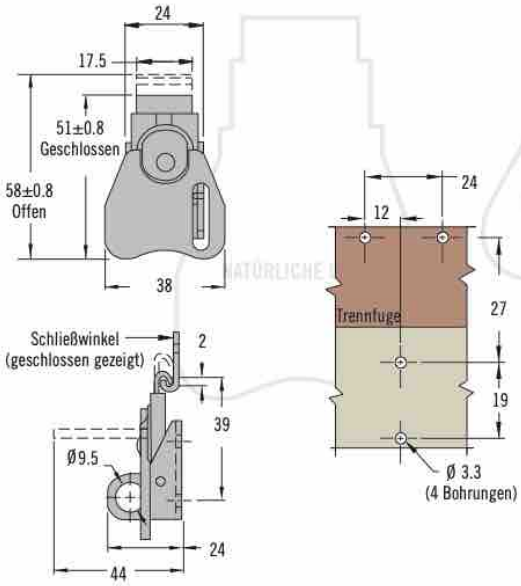

Mit Stellfeder

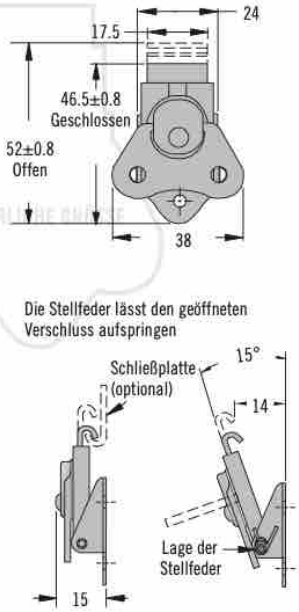

Produktnummer

Siehe Tabelle

Verschluss und Schließwinkel separat bestellen

Werkstoff	Produktnummer				
	Standard	Mit Spannfeder	Für Vorhängeschloss	Mit Stellfeder	Schließwinkel
Stahl	K3-1625-07	K3-1735-07	K3-2403-07	K3-1887-07	K3-0334-07
Edelstahl	K3-1625-52	K3-1735-52	K3-2403-52	K3-1887-52	K3-0334-52

Weitere Optionen erhältlich. Ausführliche Daten, Montageanleitungen und Produktnummern unter

INFO CLIC *www.southco.com/K3*

Alle Maße in Millimeter, falls nicht anders angegeben

southco CONNECT · CREATE · INNOVATE

K4 Spannverschlüsse

"Rotary" Spannverschlüsse

Standard

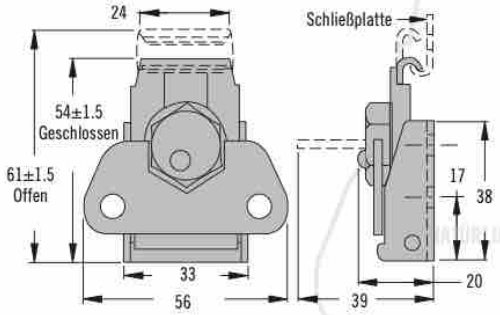

Schließplatte

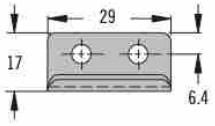

Mit Spannfeder

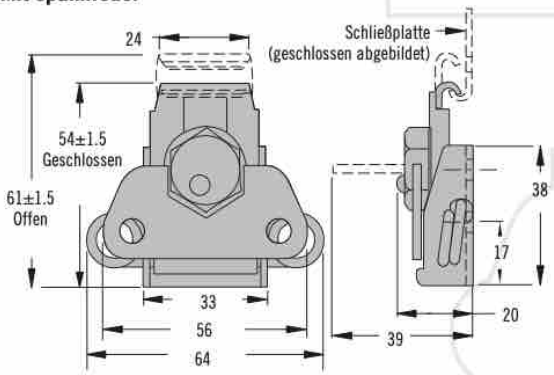

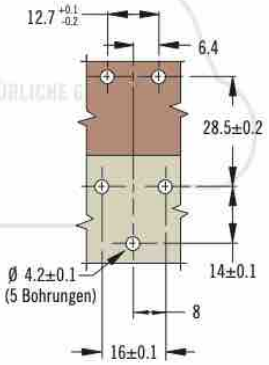

Mit Zylinderschloss

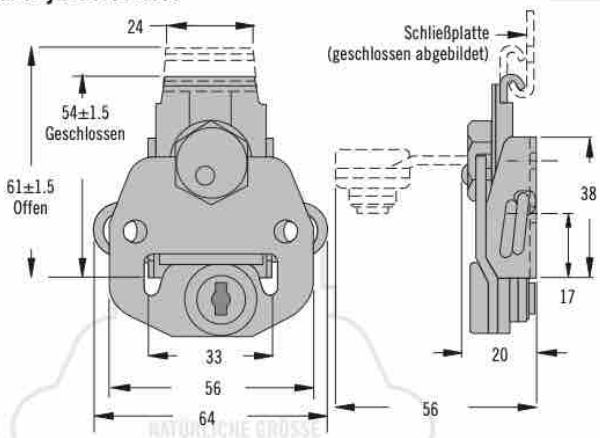

- **"Lift and Turn" Betätigung**
- **Beständige Schließkraft**

Werkstoff und Oberfläche

Stahl, verzinkt

Hinweise zur Installation

Montage mit Schrauben M4 oder Nieten Ø 4 (nicht im Lieferumfang)

Hinweis

Die Ausführung mit Spannfeder ist schock- und vibrationssicher. Die Spannfeder bietet einen Ausgleich bis zu 4 mm (für Montagetoleranzen, Dichtungen etc.).

Ausführung	Produktnummer	
	Verschluss	Schließplatte
Standard	K4-2714-07	K4-2338-07
Mit Spannfeder	K4-2359-07	
Mit Zylinderschloss	K4-2833-07	

Produktnummer

Siehe Tabelle

Verschluss und Schließplatte separat bestellen

Weitere Optionen erhältlich. Ausführliche Daten, Montageanleitungen und Produktnummern unter

INFO CLIC *www.southco.com/K4*

southco® CONNECT · CREATE · INNOVATE

Alle Maße in Millimeter, falls nicht anders angegeben

K5 Spannverschlüsse

"Rotary" Spannverschlüsse

- **"Lift and Turn" Betätigung**
- **Beständige Schließkraft**

Werkstoff und Oberfläche

Stahl, verzinkt oder Edelstahl

Hinweise zur Installation

Montage mit Schrauben M5 oder Nieten Ø 5 (nicht im Lieferumfang)

Hinweis

Mit "Spannfeder" oder "Flaches Profil":
Schock- und vibrationssicher. Die Spannfeder bietet einen Ausgleich bis zu 4 mm (für Montagetoleranzen, Dichtungen etc.).

Standard (Sechskant-Griffnocken abgebildet)

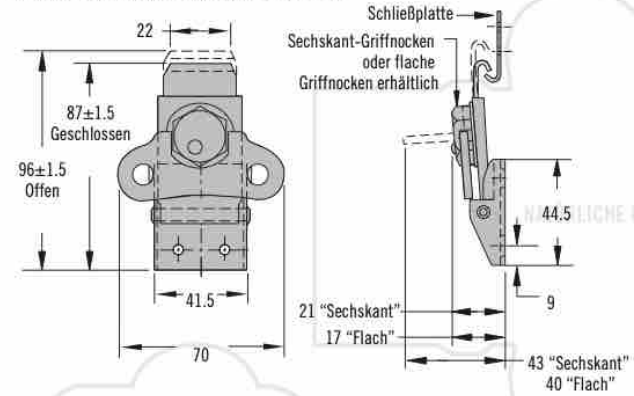

Flaches Profil (Flacher Griffnocken abgebildet)

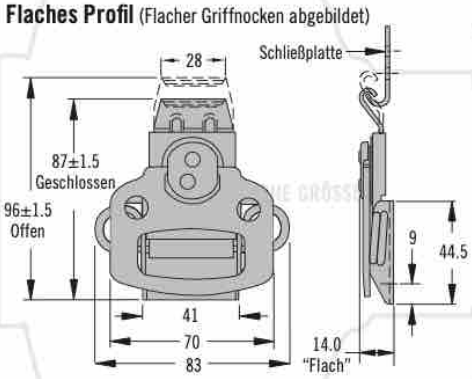

Schließplatte

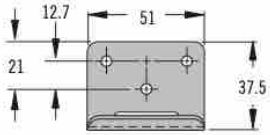

Mit Spannfeder (Flacher Griffnocken abgebildet)

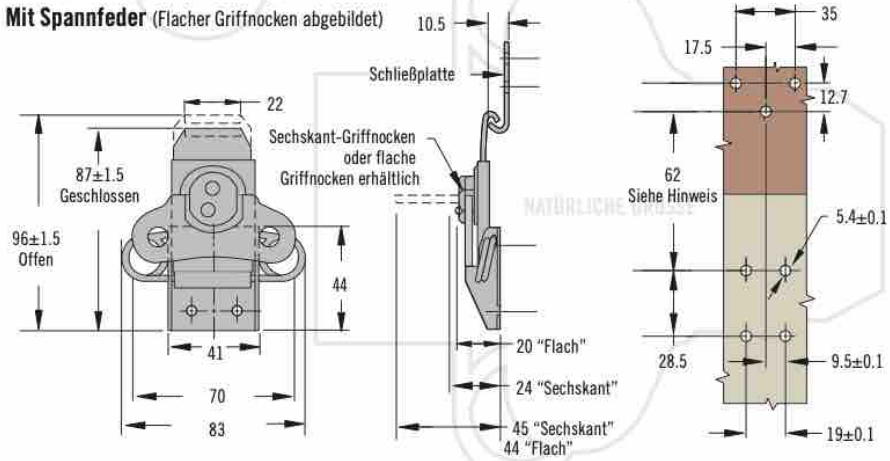

Produktnummer

Siehe Tabelle

Verschluss und Schließplatte separat bestellen

Werkstoff	Produktnummer					
	Standard "Sechskant"	Standard "Flach"	Flaches Profil "Flach"	Spannfeder "Sechskant"	Spannfeder "Flach"	Schließwinkel
Stahl	K5-2812-07	K5-2857-07	K5-2814-07	K5-2858-07	K5-2856-07	K5-2811-07
Edelstahl	~	K5-2857-52	~	~	K5-2856-52	K5-2811-52

Weitere Optionen erhältlich. Ausführliche Daten, Montageanleitungen und Produktnummern unter

INFO CLIC **www.southco.com/K5**

Alle Maße in Millimeter, falls nicht anders angegeben

southco CONNECT · CREATE · INNOVATE

K5 Spannverschlüsse

"Rotary" Spannverschlüsse

Abschließbar mit Vorhängeschloss (Sechskant-Griffnocken abgebildet)

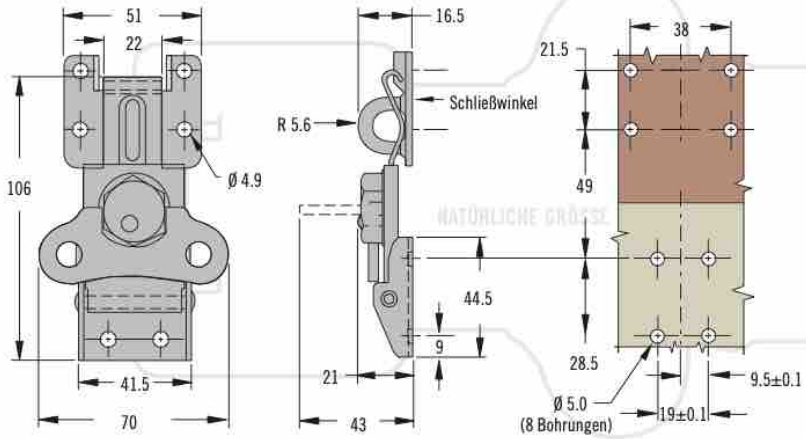

Mit Zylinderschloss (mit Spannfeder)

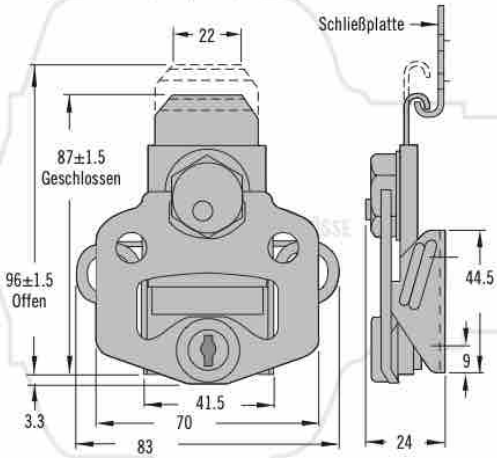

Schließplatte

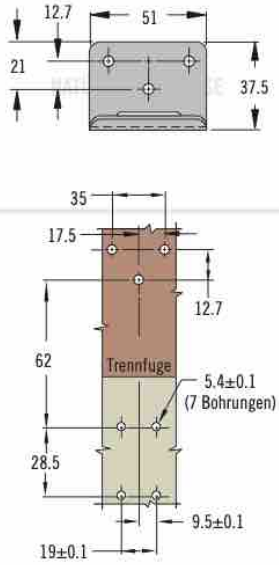

Werkzeugbetätigt (Ausf. mit Spannfeder dargestellt)

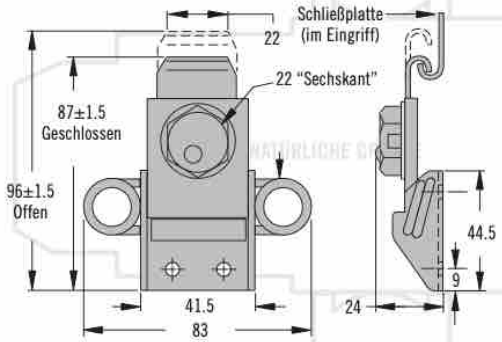

Verschluss Produktnummer	
Vorhängeschloss - Standard "Sechskant"	K5-2754-07
Vorhängeschloss - Standard "Flach"	K5-1993-07
Vorhängeschloss - "Flach" - Spannfeder	K5-1994-07
Zylinderschloss	K5-2813-07
Werkzeugbetätigt - Spannfeder	K5-2819-07
Werkzeugbetätigt - Standard	K5-2818-07
Schließplatte Produktnummer	
Schließplatte	K5-2811-07
Schließplatte "Vorhängeschloss"	K5-1736-07

- **"Lift and Turn" Betätigung**
- **Beständige Schließkraft**

Werkstoff und Oberfläche

Stahl, verzinkt

Hinweise zur Installation

Montage mit Schrauben M5 oder Nieten Ø 5 (nicht im Lieferumfang)

Hinweis

Ausführungen mit Spannfeder: Schock- und vibrationssicher. Die Spannfeder bietet einen Ausgleich bis zu 4 mm (für Montagetoleranzen, Dichtungen etc.).

Produktnummer

Siehe Tabelle

Verschluss und Schließplatte separat bestellen

Weitere Optionen erhältlich. Ausführliche Daten, Montageanleitungen und Produktnummern unter

INFO CLIC **www.southco.com/K5**

southco® CONNECT · CREATE · INNOVATE

Alle Maße in Millimeter, falls nicht anders angegeben

R2 Spannverschluss

Verdeckte · Plattenbefestigung

- **Verdeckte Verbindung mit hoher Festigkeit**
- **Schnelle Betätigung mit einem Sechskantschlüssel**
- **Eigenständige Ausrichtung für eine dichte Verbindung**

Werkstoff und Oberfläche

Stahl, verzinkt

Festigkeitsrichtwerte

Laschen-, Flach- und Einsteckmontage: Zugfestigkeit: Grenzwert (Mittelwert): 6200 N

Schubfestigkeit: Grenzwert (Mittelwert): 8900 N

Frontmontage: Zugfestigkeit: Grenzwert (Mittelwert): 4000 N

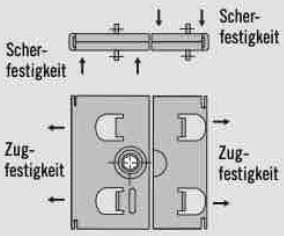

Verschluss **Gegenstück**

Laschenbefestigung

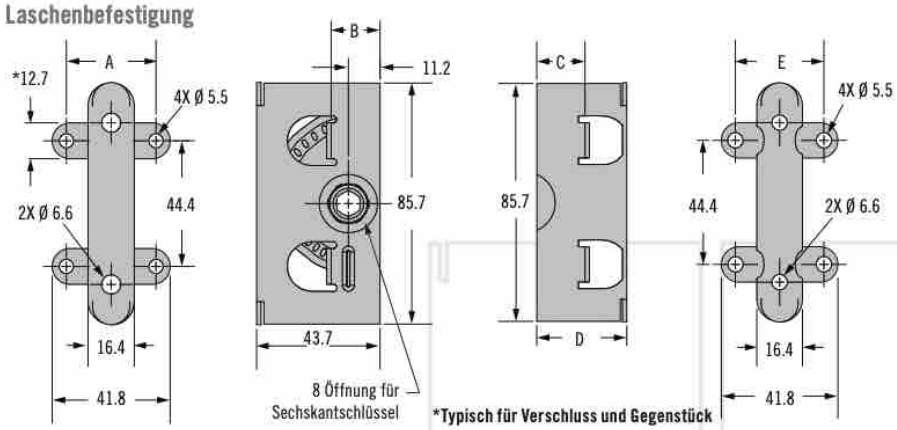

*Typisch für Verschluss und Gegenstück

Einsteckmontage

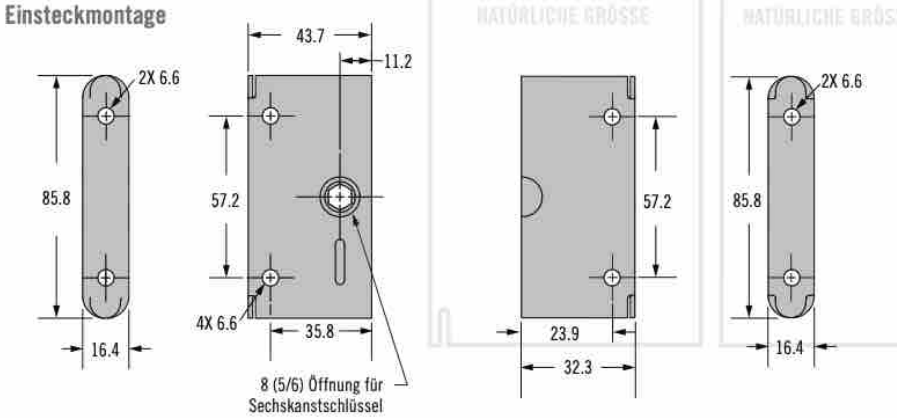

Front-/Rückseitige Montage

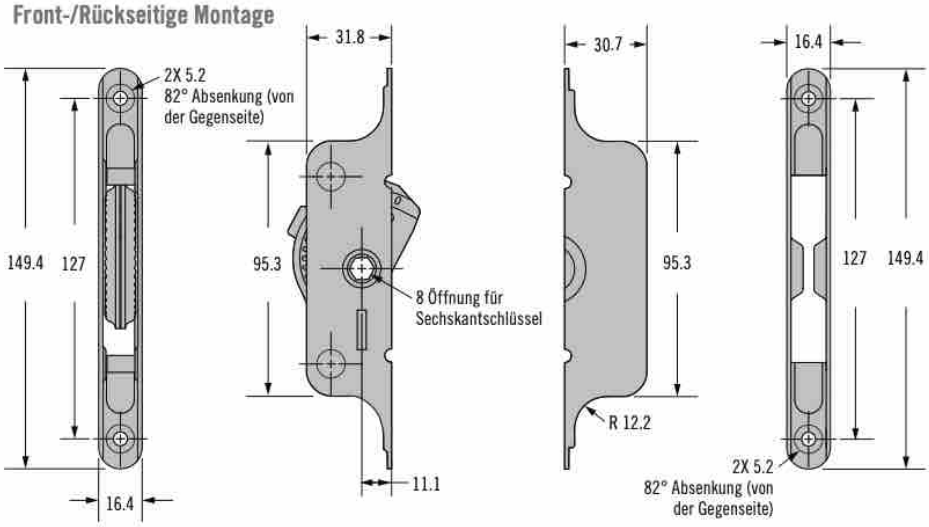

Weitere Optionen erhältlich. Ausführliche Daten, Montageanleitungen und Produktnummern unter

INFO CLIC

www.southco.com/R2

Alle Maße in Millimeter, falls nicht anders angegeben

southco
CONNECT · CREATE · INNOVATE

R2 Spannverschluss

Verdeckte · Plattenbefestigung

Laschenbefestigung

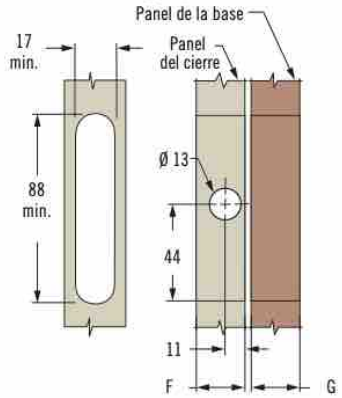

Einsteckmontage

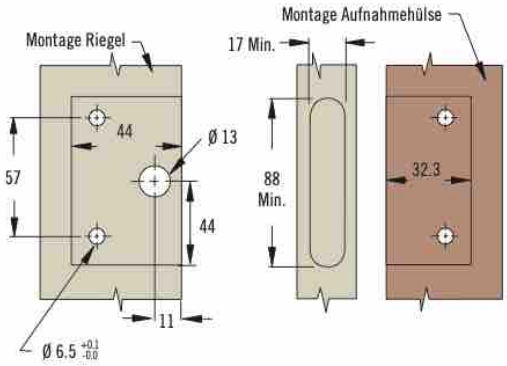

Frontmontage

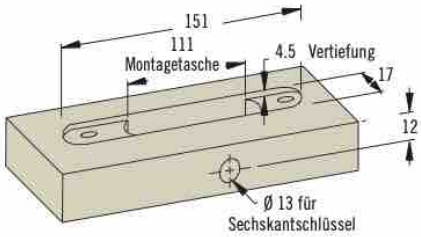

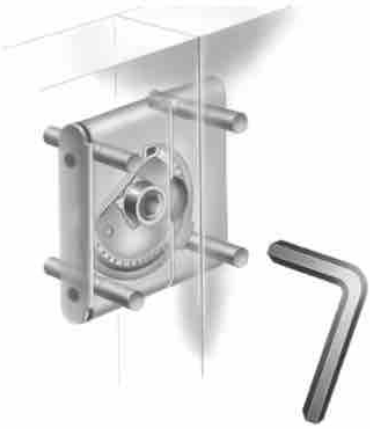

Rückseitige Montage

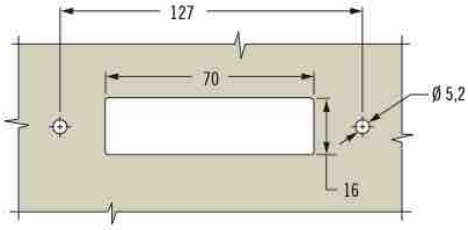

Montageart	Produktnummer		A	B	C	D	E	F	G
Flache Laschenbefestigung	Verschluss	R2-0259-17	31.8	17.3	17.3	32.3	31.8	19	19
	Gegenstück	R2-0257-17							
Tiefe Laschenbefestigung	Verschluss	R2-0169-17	28.7	30.2	38.1	52.1	28.7	32	38
	Gegenstück	R2-0160-17							
Einsteckmontage	Verschluss	R2-0055-17							
	Gegenstück	R2-0002-17							
Front-/Rückseitige Montage	Verschluss	R2-0267-17							
	Gegenstück	R2-0268-17							

Hinweise zur Installation

Laschenbefestigung: Installation mit Ø 5 Nieten oder M5-Schrauben (nicht im Lieferumfang)

Einsteckmontage: Installation mit Ø 6 Nieten oder M6-Schrauben (nicht im Lieferumfang). Zwischen dem Verschluss und dem Gegenstück sollte eine Lücke von 1.6 eingehalten werden.

Frontmontage – Holzanwendung: Installation mit M5 (Nr. 10) Flachkopfschrauben (nicht im Lieferumfang). Hinweise: Die Festigkeit des Verschlusses hängt von der Montagehardware und vom Installationsmaterial ab

Rückseitige Montage – Metallanwendung:
Installation mit 5 Flachkopfnieten oder M5 (Nr. 10) Schrauben.
Hinweise: Die Metallplatte sollte eine maximale Stärke von 2.5 aufweisen

Zubehör:

Betätigungswerkzeug
Produktnummer: 29-0059-02

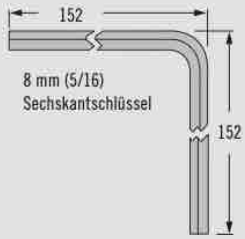

Produktnummer

Siehe Tabelle

Verschluss und Gegenstück separat erhältlich

Weitere Optionen erhältlich. Ausführliche Daten, Montageanleitungen und Produktnummern unter

INFO CLIC *www.southco.com/R2*

southco® CONNECT · CREATE · INNOVATE

Alle Maße in Millimeter, falls nicht anders angegeben

Weitere Optionen erhältlich. Ausführliche Daten, Montageanleitungen und Produktnummern unter

INFO CLIC

Alle Maße in Millimeter, falls nicht anders angegeben

southco
CONNECT · CREATE · INNOVATE

R5 Spannverschlüsse

"Dual Lock" Eingelassen

- **Hohe Schließkraft bei minimaler Betätigungskraft**
- **Ermöglicht luft- und wasserdichte Verbindungen**
- **Einsteck- oder seitliche Montage**

Werkstoff und Oberfläche

Stahl, verzinkt

Festigkeitsrichtwerte

Zugfestigkeit:
Grenzwert (Mittelwert): 11,100 N

Scherfestigkeit:
Grenzwert (Mittelwert): 76,920 N

Hinweise zur Installation

Montageempfehlung: Schrauben M6 oder Nieten

Zubehör

Sechskantschlüssel
Produktnummer: 29-0059-02

Hinweis

Betätigungskräfte
Öffnen: 4 N•m
Schließen: 4 N•m

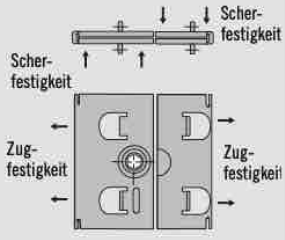

Produktnummer

Siehe Tabelle

Verschluss und Aufnahmehülse separat bestellen

Weitere Optionen erhältlich. Ausführliche Daten, Montageanleitungen und Produktnummern unter

INFO CLIC *www.southco.com/R5*

Riegel

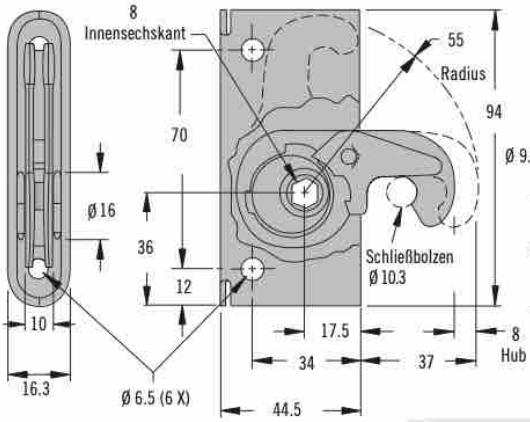

Aufnahmehülse

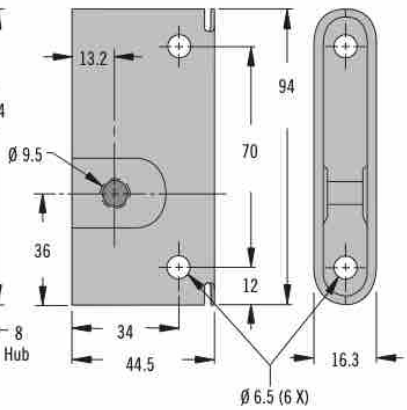

Einsteck-Montage

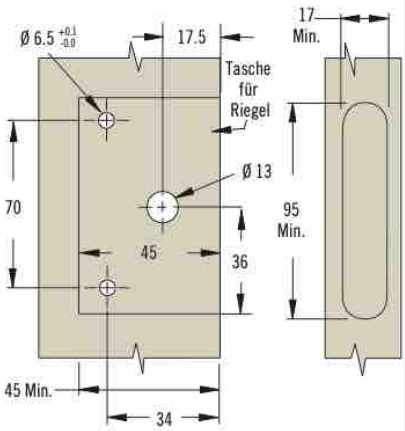

Seitliche Montage

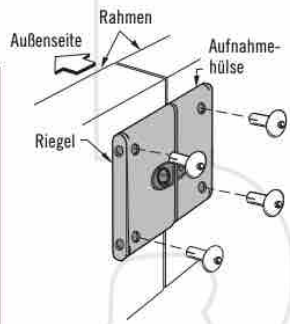

NATÜRLICHE GRÖSSE

Zubehör

Sechskantschlüssel

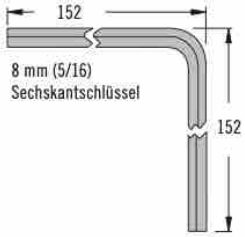

Produktnummer	
Riegel	**Aufnahmehülse**
R5-0074-07	R5-0079-07

Alle Maße in Millimeter, falls nicht anders angegeben

southco
CONNECT · CREATE · INNOVATE

C7 Spannverschlüsse

Flexibler Spannbandverschluss

Klein

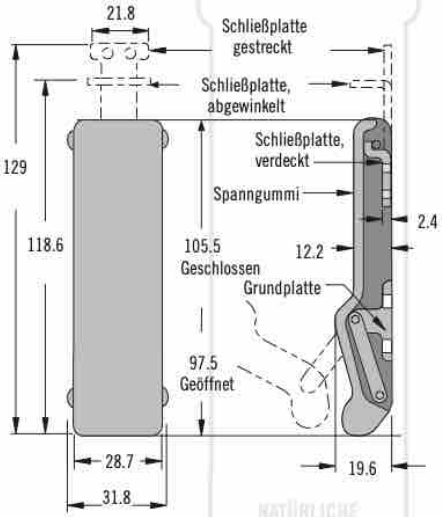

Groß

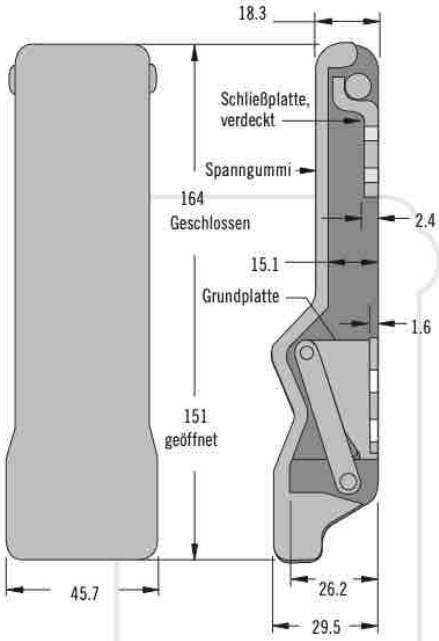

NATÜRLICHE GRÖSSE

Für verdeckte Schließplatte

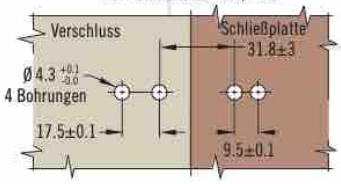

Für gestreckte Schließplatte

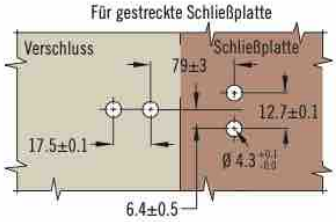

NATÜRLICHE GRÖSSE

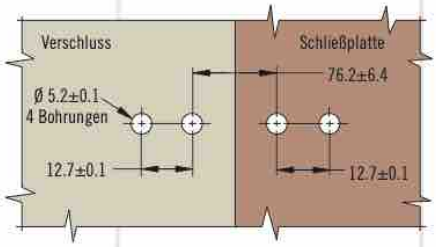

Für gestreckte Schließplatte

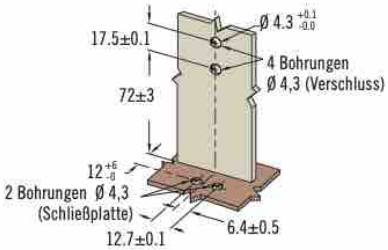

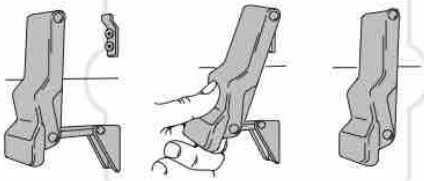

Größe	Schließplatte	Produktnummer Verschluss, kpl.
Klein	Schließplatte, verdeckt	C7-10
	Schließplatte, gestreckt	C7-11
	Schließplatte, abgewinkelt	C7-12
Groß	Schließplatte, verdeckt	C7-20

- **Flaches Profil**
- **Aus korrosionsbeständigem Material**
- **Dämpft Stöße, absorbiert Vibrationen, gleicht Montagetoleranzen aus**

Werkstoff und Oberfläche

Verschluss:
Elastomer, mattschwarz
Spannhebel und Lager:
Glasfaserverstärktes Nylon
Schließplatte und Grundplatte:
Edelstahl

Festigkeitsrichtwerte

Klein: Mittlere Spannkraft: 49 N

Groß: Mittlere Spannkraft: 176 N

Entflammbarkeit: UL94-HB

Hinweise zur Installation

Klein:
Montageempfehlung: Schrauben M4 oder Nieten (nicht im Lieferumfang)

Groß:
Montageempfehlung: Schrauben M5 oder Nieten (nicht im Lieferumfang)

Produktnummer

Siehe Tabelle

Verschluss und Schließwinkel, kpl.

Weitere Optionen erhältlich. Ausführliche Daten, Montageanleitungen und Produktnummern unter

INFO CLIC www.southco.com/C7

southco® CONNECT · CREATE · INNOVATE

Alle Maße in Millimeter, falls nicht anders angegeben

37 Spannverschlüsse

Flexibler Spannbandverschluss · Für hohe Beanspruchung

- **Flexible body compensates for misalignment**
- **Absorbiert und reduziert Vibrationen**
- **Detent lever resists accidental opening**

Werkstoff und Oberfläche

EPDM Gummi und glasfaserverstärktes Nylon, schwarz mit Lagerstiften aus Edelstahl

Festigkeitsrichtwerte

Mittlere Spannkräfte bis zu 520N

Betriebstemperaturbereich: -40°C bis 80°C

Hinweise zur Installation

For ØD = 5.5 werden zur Installation M5 (No.10) Schrauben benötigt
For ØD = 6.5 werden zur Installation M6 (No.10) Schrauben benötigt (nicht im Lieferumfang)

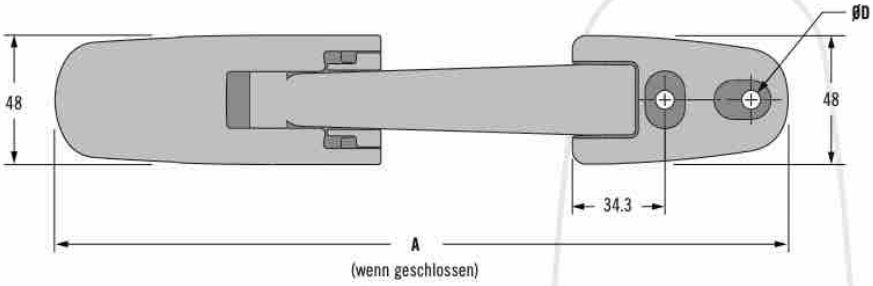

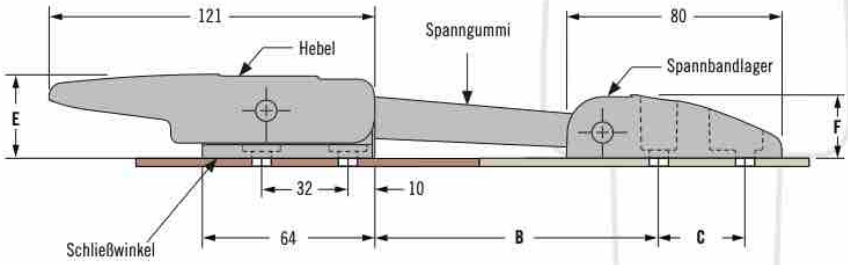

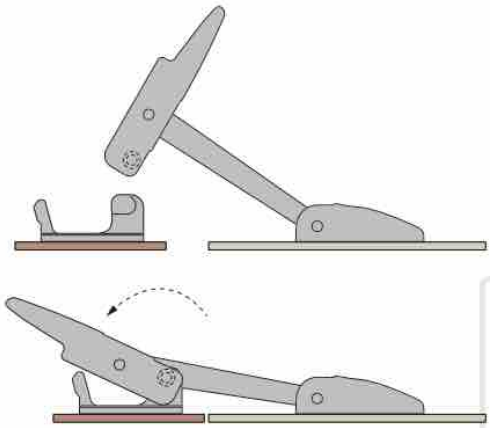

NATÜRLICHE GRÖSSE

Produktnummer

Siehe Tabelle

Verschluss und Schließwinkel, kpl.

Produktnummer	Nominale Spannkraft N	Maße					
		A	B	C	Ø D	E	F
37-30-294-60	110	254	97	25.4	5.5	31.1	23.5
37-30-297-60	190	379	222				
37-40-295-60	350	300	144	32	6.6		
37-40-305-60	520					38.6	29

Alle Maße in Millimeter, falls nicht anders angegeben

Weitere Optionen erhältlich. Ausführliche Daten, Montageanleitungen und Produktnummern unter

INFO CLIC *www.southco.com/37A*

southco CONNECT · CREATE · INNOVATE

F7 Spannverschlüsse

Spannbandverschluss mit Knebelgriff

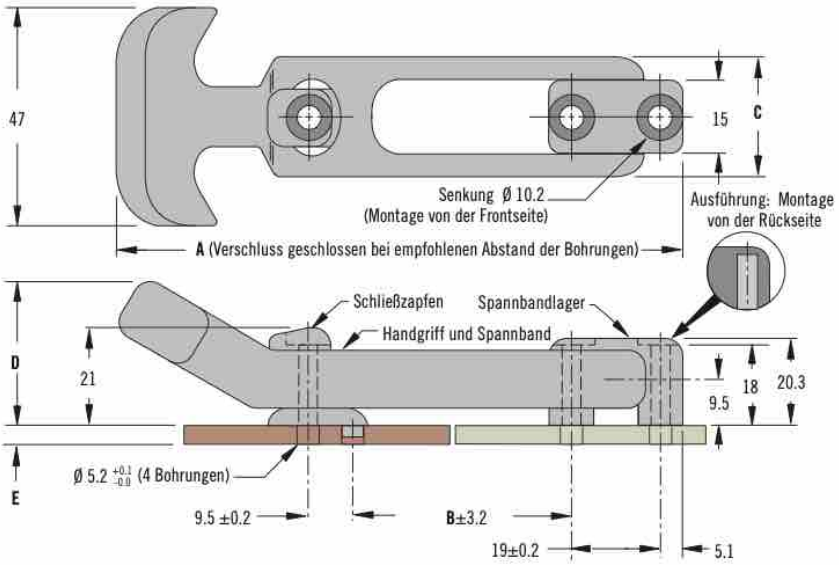

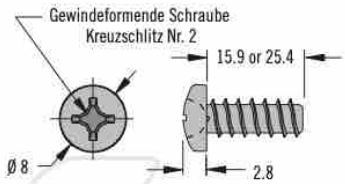

Produktnummer				Art der Montage	Maße				
Größe	Verschluss	Schließ-zapfen	Schrauben (3 je Verschluss)		E	A	B	C	D
Klein	F7-530	F7-537	~	Frontseite	~	112	41	25.4	31
	F7-540	F7-547	F7-548-3	Rückseite (nicht im Lieferumfang)	bis 8.0				
			F7-558-3	Rückseite (nicht im Lieferumfang)	8.1 - 17.5				
Mittel	F7-630	F7-537	~	Frontseite	~	167	72	32	29
	F7-640	F7-547	F7-548-3	Rückseite (gewindeformende Schrauben)	bis 8.0				
			F7-558-3	Rückseite (gewindeformende Schrauben)	8.1 - 17.5				
Groß	F7-730	F7-537	~	Frontseite	~	221	117	32	29
	F7-740	F7-547	F7-548-3	Rückseite (gewindeformende Schrauben)	bis 8.0				
			F7-558-3	Rückseite (gewindeformende Schrauben)	8.1 - 17.5				

- **Kompensiert Montagetoleranzen in drei Ebenen**
- **Aus nichtleitendem, UV-beständigem Material**
- **Reibwiderstand hält den Verschluss in beliebiger Stellung offen**

Werkstoff und Oberfläche

Elastomer und glasfaserverstärktes Nylon, schwarz
Schrauben: Edelstahl, passiviert

Festigkeitsrichtwerte

Mittlere Spannkraft:
Klein: 58 N
Mittel: 84 N
Groß: 98 N

Entflammbarkeit: UL94-HB gelistet

Hinweise zur Installation

Montage von der Rückseite:
Montage mit gewindeformenden Schrauben (s. Tabelle)
Max. Moment zum Anziehen der Schraube: 2.0 N•m

Montage von der Frontseite:
Montageempfehlung: Schrauben M5 oder Nieten (nicht im Lieferumfang)

Produktnummer

Siehe Tabelle

Verschluss, Schließzapfen und gewindeformende Schrauben separat bestellen

southco®
CONNECT · CREATE · INNOVATE

Alle Maße in Millimeter, falls nicht anders angegeben

Weitere Optionen erhältlich. Ausführliche Daten, Montageanleitungen und Produktnummern unter

INFO CLIC

www.southco.com/F7

37 Spannverschlüsse

Spannband mit Grifflasche · Druckpunktauflage

- **Flexibel - Toleranzausgleich in drei Ebenen**

Werkstoff und Oberfläche

Klein:
EPDM Gummi und Edelstahl
Mittel:
EPDM Gummi und Stahl, verzinkt

Festigkeitsrichtwerte

Klein:
Mittlere Spannkraft: 20.9 N

Mittel:
Mittlere Spannkraft: 26.2 N

Betriebstemperaturbereich:
-20°C bis 95°C

Hinweise zur Installation

Montage mit 4 Schrauben M3 oder Nieten Ø 3 (nicht im Lieferumfang)

Klein

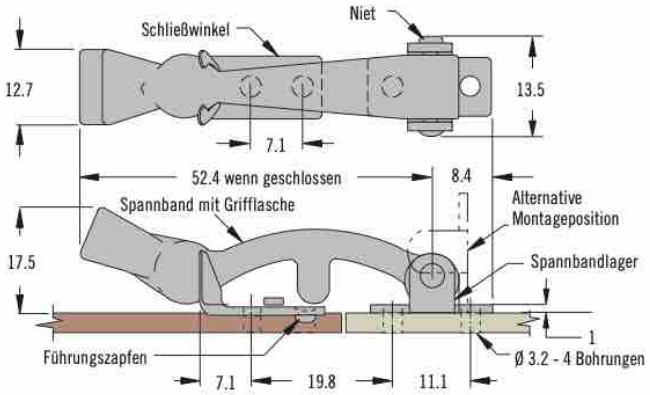

NATÜRLICHE GRÖSSE

Mittel

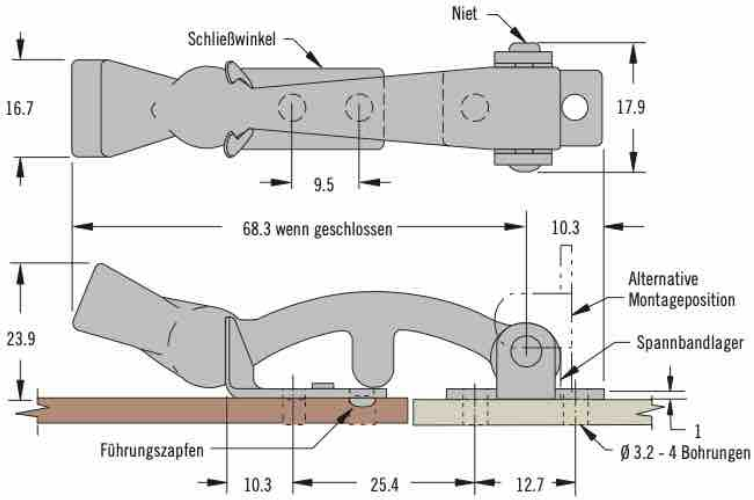

NATÜRLICHE GRÖSSE

Produktnummer

Siehe Tabelle

Verschluss und Schließwinkel, kpl.

Produktnummer		
Größe	Stahl	Edelstahl
Klein	~	37-10-051-20
Mittel	37-10-061-10	~

Weitere Optionen erhältlich. Ausführliche Daten, Montageanleitungen und Produktnummern unter

INFO CLIC *www.southco.com/37*

Alle Maße in Millimeter, falls nicht anders angegeben

southco CONNECT · CREATE · INNOVATE

37 Spannverschlüsse

Spannband mit Knebelgriff · Druckpunktauflage

Klein

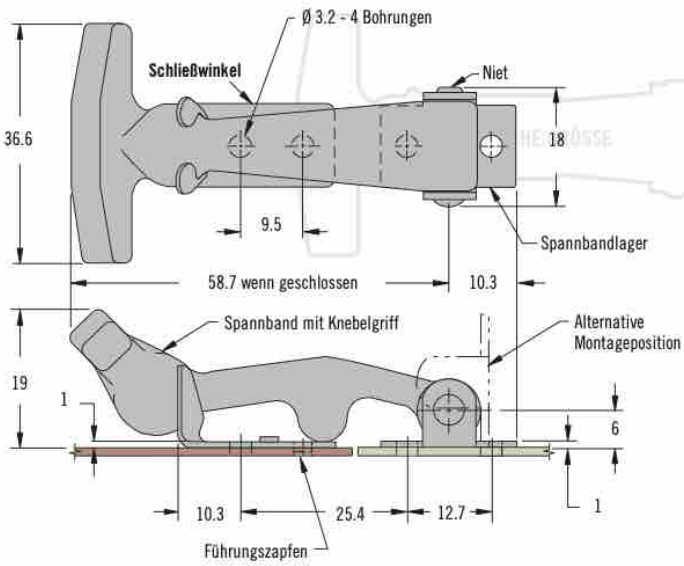

Mittel

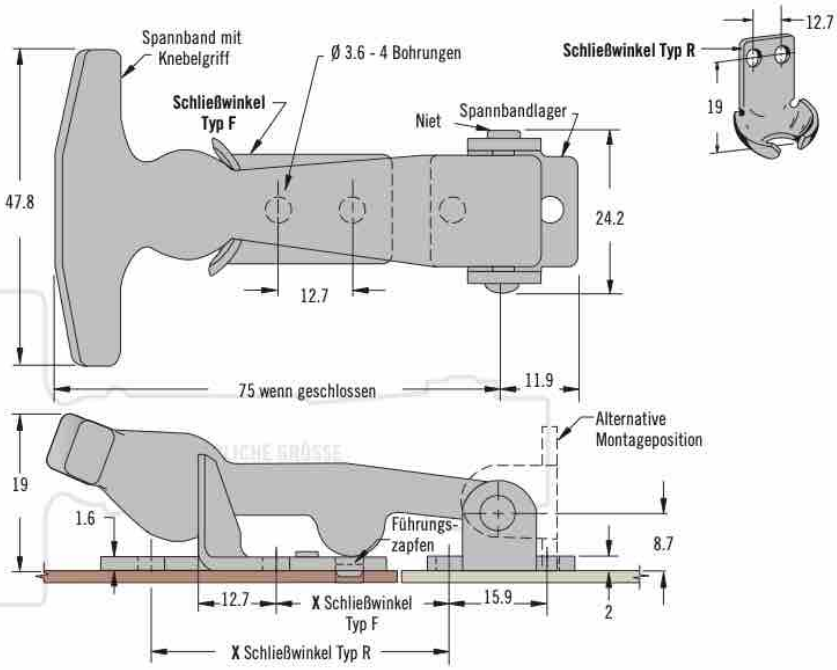

Produktnummer Ausf. "Klein"	
Stahl	Edelstahl
37-10-065-10	37-10-065-20

Schließwinkel	X	Produktnummer Ausf. "Mittel"		
		Verschluss montiert		Verschluss unmontiert
		Stahl	Edelstahl	Stahl
F	31.8	37-10-071-10	37-10-071-20	37-10-072-10
R	56.4	37-20-071-10	37-20-071-20	37-20-072-10

- **Flexibel - Toleranzausgleich in drei Ebenen**

Werkstoff und Oberfläche

EPDM Gummi und rostbest. Stahl oder Stahl, verzinkt

Festigkeitsrichtwerte:

Mittlere Spannkraft:
Klein: 26 N

Mittel: 39 N

Betriebstemperaturbereich:
-20°C bis 95°C

Hinweise zur Installation

Klein:
Montage mit 4 Schrauben M3 oder Nieten Ø 3 (nicht im Lieferumfang)

Mittel:
Montage mit 4 Schrauben M3.5 oder Nieten Ø 3.6 (nicht im Lieferumfang)

Produktnummer

Siehe Tabelle

Verschluss und Schließwinkel, kpl.

Weitere Optionen erhältlich. Ausführliche Daten, Montageanleitungen und Produktnummern unter

INFO CLIC *www.southco.com/37*

southco® CONNECT · CREATE · INNOVATE

Alle Maße in Millimeter, falls nicht anders angegeben

37 Spannverschlüsse

Spannband mit Knebelgriff · Druckpunktauflage

- **Flexibel - Toleranzausgleich in drei Ebenen**

Werkstoff und Oberfläche
EPDM Gummi und rostbest. Stahl

Festigkeitsrichtwerte
Mittlere Spannkraft: 49 N

Betriebstemperaturbereich:
-20°C bis 95°C

Hinweise zur Installation
Montage mit 4 Schrauben M5 oder Nieten Ø 5 (nicht im Lieferumfang)

Groß

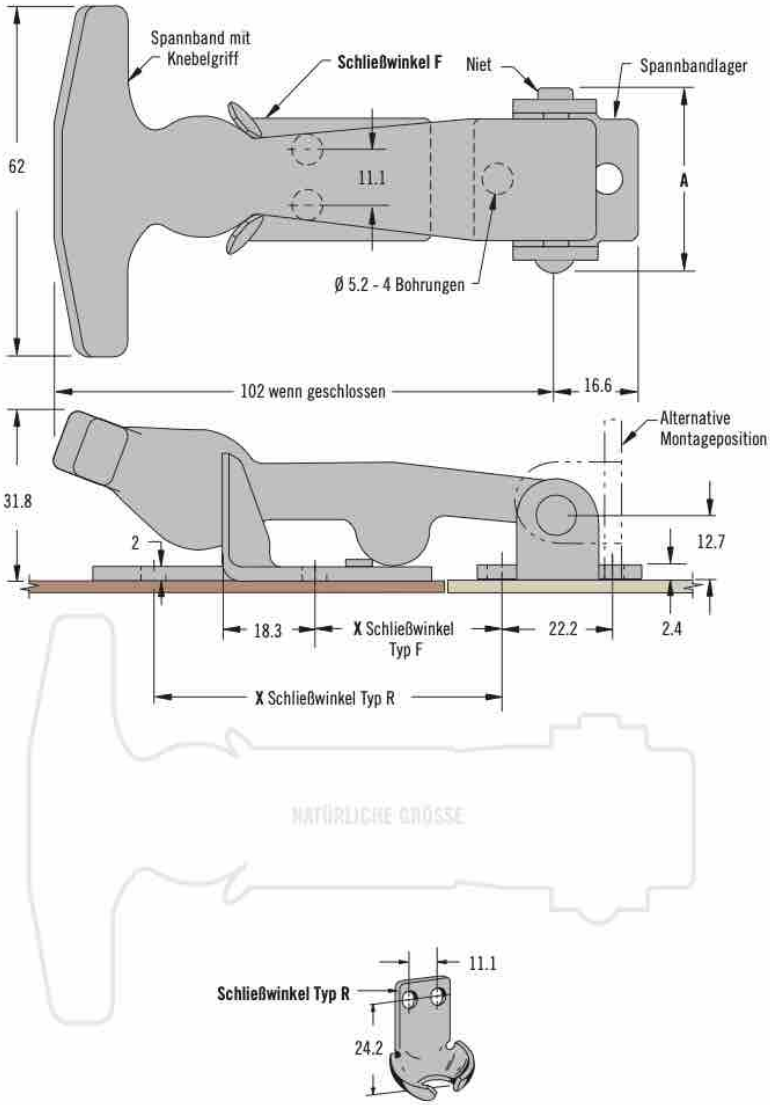

Produktnummer
Siehe Tabelle

Verschluss und Schließwinkel, kpl.

Produktnummer						
Schließwinkel	X	Verschluss montiert			Verschluss unmontiert	
		A	Stahl	Edelstahl	A	Stahl
F	38.1	31.8	37-10-086-10	37-10-086-20	34	37-10-087-10
R	73		37-20-086-10	37-20-086-20		37-20-087-10

Weitere Optionen erhältlich. Ausführliche Daten, Montageanleitungen und Produktnummern unter

INFO CLIC *www.southco.com/37*

Alle Maße in Millimeter, falls nicht anders angegeben

southco CONNECT · CREATE · INNOVATE

37 Spannverschlüsse

Spannbandverschluss mit Knebelgriff

Extra Groß

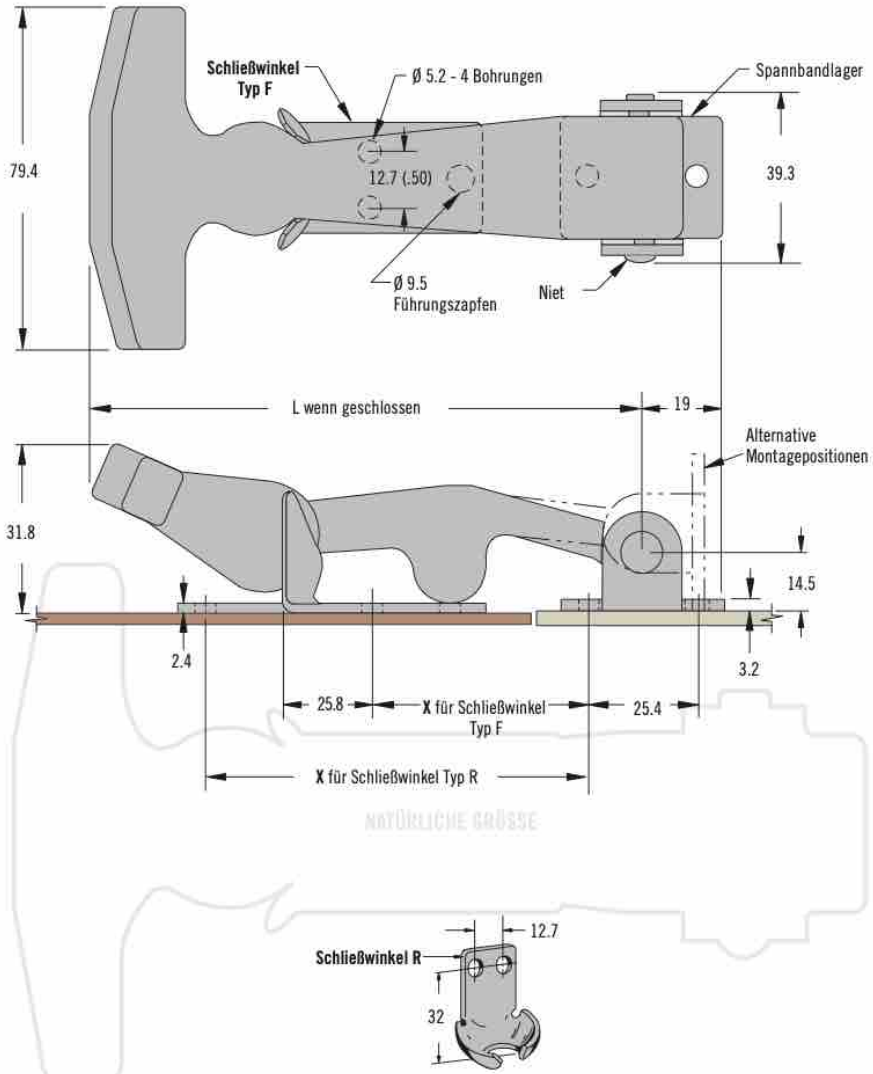

- **Flexibel - Toleranzausgleich in drei Ebenen**

Werkstoff und Oberfläche

EPDM Gummi und rostbest. Stahl oder Stahl, verzinkt

Festigkeitsrichtwerte

Mittlere Spannkraft: 84 N

Betriebstemperaturbereich: -20°C bis 95°C

Hinweise zur Installation

Montage mit 4 Schrauben M5 oder Nieten Ø 5 (nicht im Lieferumfang)

Produktnummer						
Serie	Schließwinkel	L	X	Verschluss montiert		Verschluss unmontiert
				Stahl	Edelstahl	Stahl
100	F	130.2	50.8	37-10-101-10	37-10-101-20	37-10-102-10
	R		90.5	37-20-101-10	37-20-101-20	37-20-102-10
130	F	247.7	165.1	37-10-131-10	37-10-131-20	~
	R		204.8	37-20-131-10	37-20-131-20	~

Produktnummer

Siehe Tabelle

Verschluss und Schließwinkel, kpl.

Weitere Optionen erhältlich. Ausführliche Daten, Montageanleitungen und Produktnummern unter

INFO CLIC *www.southco.com/37*

southco® CONNECT · CREATE · INNOVATE

Alle Maße in Millimeter, falls nicht anders angegeben